ИНФОРМАЦИЯ О ПРОДУКТЕ

ALPHA STAINLESS

8477UOD100P30-11

EAN 4031582377200



Изображение может отличаться от оригинального продукта

ПРОИЗВОДИТЕЛЬНОСТЬ

Производительность рулона	●●●●○
Шум движения	●●○○○
Исчезновение	●●●●●
Устойчивость к коррозии	●●●●●

ОСНОВНЫЕ АТРИБУТЫ

Название продукта	Alpha stainless
Тип	Поворотное Колесная опора с Общий тормоз
Стандартный	EN12532 - Транспортировочное оборудование
Грузоподъемность при 4 км/ч	150 kg
Электропроводящий	Нет
Нержавеющая сталь	Да
Грузоподъемность статическая	300 kg
Диапазон температур (минимальный)	-25 °C
Диапазон температур (максимальный)	80 °C
Общая высота	128 mm
Общий вес	0,86 kg

КРОНШТЕЙН

Материал корпуса	Нержавеющая сталь, тяжелая
Форма Вилы	Широкая
Поворотный узел	Две гонки с мячом
Цвет	Нержавеющая сталь
Офсет (Смещение)	41 mm
Поворотное соединение	242 mm

КОЛЕСО

Материал корпуса	Полиамид
Материал протектора	Идентично корпусу Колесо
Подшипник	Роликовый (Игольчатый) подшипник Нержавеющая сталь
Ось	Винт с гайкой
Диаметр	100 mm
Ширина Протектор	36 mm
Твердость Протектор (D)	75 Береговая D

ФИТИНГ

Тип фитинга	Отверстие под болт
Диаметр отверстия Болт	11 mm

© Copyright 2026 TENTE International GmbH

ALPHA STAINLESS

8477UOD100P30-11

EAN 4031582377200

BETTER MOBILITY. BETTER LIFE.

Чертежи изделия

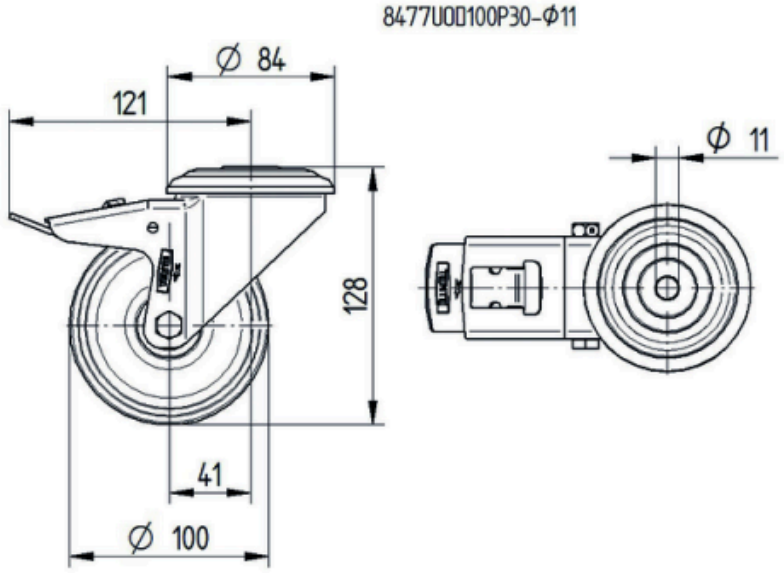

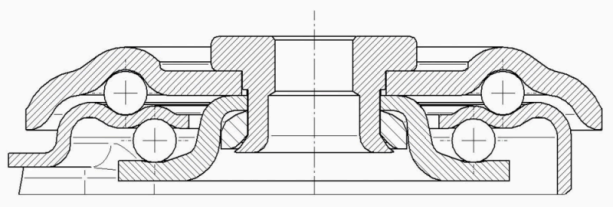

© Copyright 2026 TENTE International GmbH