PRODUCTINFORMATIE

# LINEA

## 5947UAC100R05-28 RAL9002

EAN 4031582352764



Afbeelding kan afwijken van het oorspronkelijke product

### PRESTATIES

| | |
|---|---|
| Rolprestaties | ●●●●● |
| Bewegingsgeluid | ●●●○○ |
| Slijtage | ●●●●○ |
| Corrosiebestendigheid | ●●●●○ |

### KERNKENMERKEN

| | |
|---|---|
| Productnaam | Linea |
| Type | Wielen met Totale vergrendeling |
| Standaard | EN12530 - Hulpmiddelen zwenkwielen |
| Draagvermogen bij 3 km/h | 120 kg |
| Elektrisch geleidend | Nee |
| Roestvrij | Ja |
| Statisch draagvermogen | 240 kg |
| Temperatuurbereik (minimaal) | -10 °C |
| Temperatuurbereik (maximaal) | 40 °C |
| Totale hoogte | 120 mm |
| Totale breedte | 82 mm |
| Totaal gewicht | 0,93 kg |

### BEHUIZING

| | |
|---|---|
| Materiaal van de behuizing | Polyamide |
| Vork Vorm | Behuizing met twee Wiel |
| Zwenklager | Precisie kogellagers |
| Kleur | Grijs wit (RAL9002) |
| Offset | 32 mm |
| Zwenk radius | 108 mm |
| Draaicirkel | 216 mm |
| Diameter koepel | 52 mm |

### WIEL

| | |
|---|---|
| Materiaal wielkern | Polyamide |
| Materiaal loopvlak | Polyurethaan, Gespoten |
| Lagering | Precisie kogellagers Roestvrij |
| Afdekkapjes | Met draadbeschermer |
| Diameter | 100 mm |
| Breedte Loopvlak | 20 mm |
| Hardheid van het Loopvlak (A) | 92 Shore A |

### FITTING

| | |
|---|---|
| Type bevestiging | Vaste Kraagpen, rond |
| Diameter Bout | 28 mm |
| Lengte Bout | 40 mm |

Deutscher Ontwerper Club

Interzum Award

IF Design Award

© Copyright 2026 TENTE International GmbH

# LINEA

5947UAC100R05-28 RAL9002

EAN 4031582352764

BETTER MOBILITY. BETTER LIFE.

## Producttekeningen

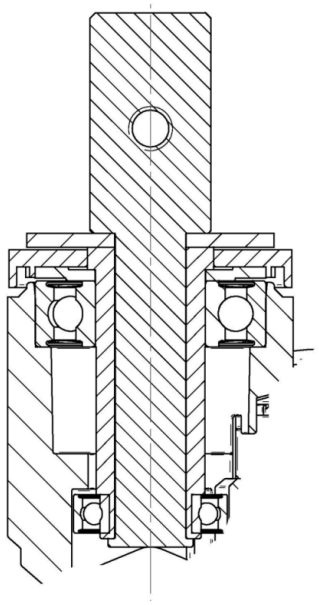

Deutscher Ontwerper Club

Interzum Award

IF Design Award

© Copyright 2026 TENTE International GmbH