INFORMAZIONI DI PRODOTTO

GALEA

5077PJP125P30-12

EAN 4031582379150



L'immagine può differire dal prodotto originale

PRESTAZIONI

Prestazioni di rotolamento	●●●●○
Rumore	●●●●○
Attrito	●●●●○
Resistenza alla corrosione	●●●○○

ATTRIBUTI PRINCIPALI

Nome del prodotto	Galea
Tipo	Ruota girevole con freno totale
Standard	EN12530 - Ruote per dispositivi
Portata a 3 km/h	100 kg
Elettricamente conduttivo	No
Inossidabile	No
Portata statica	200 kg
Intervallo di temperatura (minimo)	-20 °C
Intervallo di temperatura (massimo)	60 °C
Altezza totale	162 mm
Larghezza complessiva	66 mm
Peso complessivo	0,56 kg

SUPPORTO

Materiale di costruzione	Poilammide
Forma della forcella	Chiuso
Cuscinetto del supporto	Doppio giro di sfere
Disassamento	40 mm
Raggio di piroettamento	129 mm
Ingombro di piroettamento	258 mm
Diametro cuffia superiore	59 mm

RUOTA

Materiale del corpo	Polipropilene
Materiale del battistrada	Gomma termoplastica
Cuscinetto	Cuscinetti a sfere di precisione
Parafili	Con parafili
Diametro	125 mm
Larghezza battistrada	30 mm
Durezza del Battistrada (A)	87 Shore A

FISSAGGIO

Tipo di fissaggio	Foro per vite
Diametro del foro	12 mm

© Copyright 2026 TENTE International GmbH

GALEA

5077PJP125P30-12

EAN 4031582379150

BETTER MOBILITY. BETTER LIFE.

Disegni del prodotto

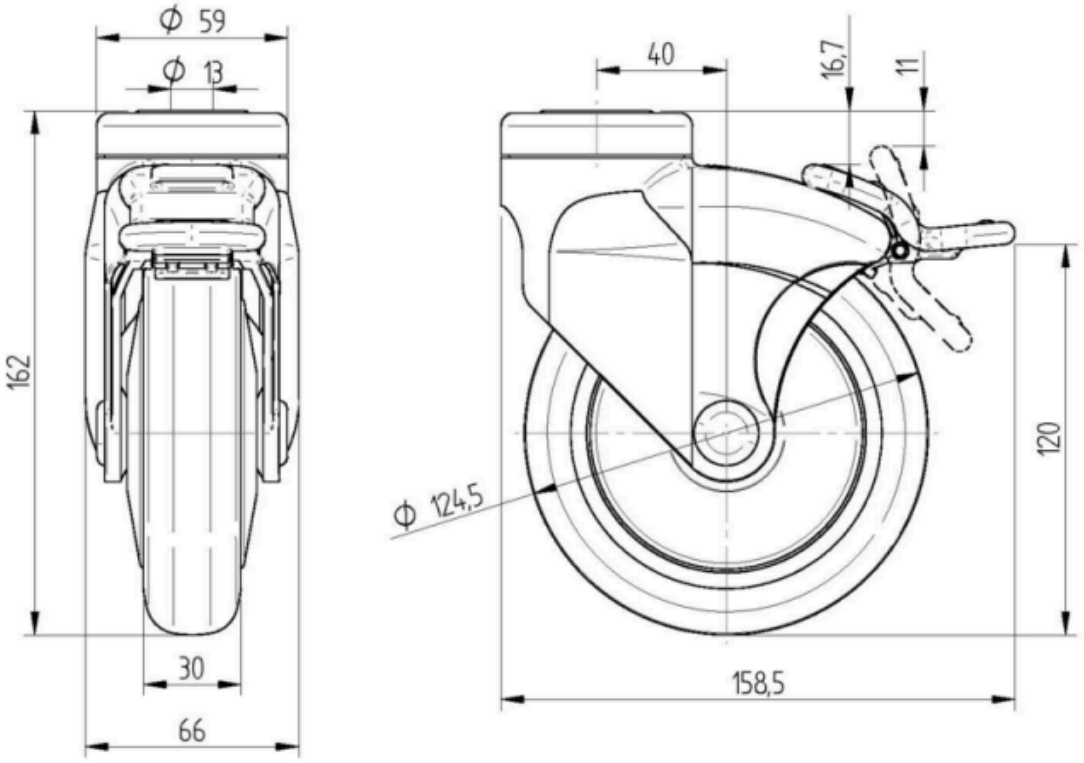

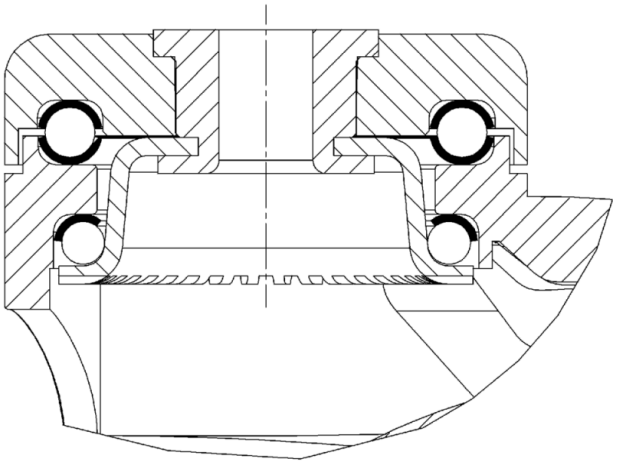

© Copyright 2026 TENTE International GmbH