OMIKRON TWIN

9950FTP300P68

EAN 4031582316827

Numéro de commande 00800999

BETTER MOBILITY. BETTER LIFE.

PERFORMANCE

Performance de roulage	●●●○○
Bruit de mouvement	●●●○○
Usure	●●●●○
Résistance à la corrosion	●●●●○

ATTRIBUTS DE BASE

Nom du produit	Omikron twin
Capacité de charge à 4 km/h	6000 kg
Capacité de charge à 6 km/h	4000 kg
Conducteur d'électricité	no
Inoxydable	no
Capacité de charge statique	9000 kg
Plage de température (minimale)	-10 °C
Plage de température (maximale)	60 °C
Hauteur	415 mm
Largeur totale	272 mm
Poids	66.91 kg

CHAPE

Déport	80 mm
Rayon d'encombrement	248 mm
Diamètre d'encombrement	496 mm
Lubrication nipple	1
Diamètre du dôme	250 mm

ROUE

Corps de roue	Fonte
Diamètre	300 mm
Largeur du bandage	80 mm
Largeur du corps de roue	80 mm

RACCORD

Longueur de la platine	270 mm
Largeur de la platine	250 mm
Longueur des trous de la platine (maximum)	210 mm
Largeur des trous de la platine (maximum)	230 mm
Diamètre des trous de la platine	17 mm

© Copyright 2026 TENTE International GmbH

OMIKRON TWIN

9950FTP300P68

EAN 4031582316827

Numéro de commande 00800999
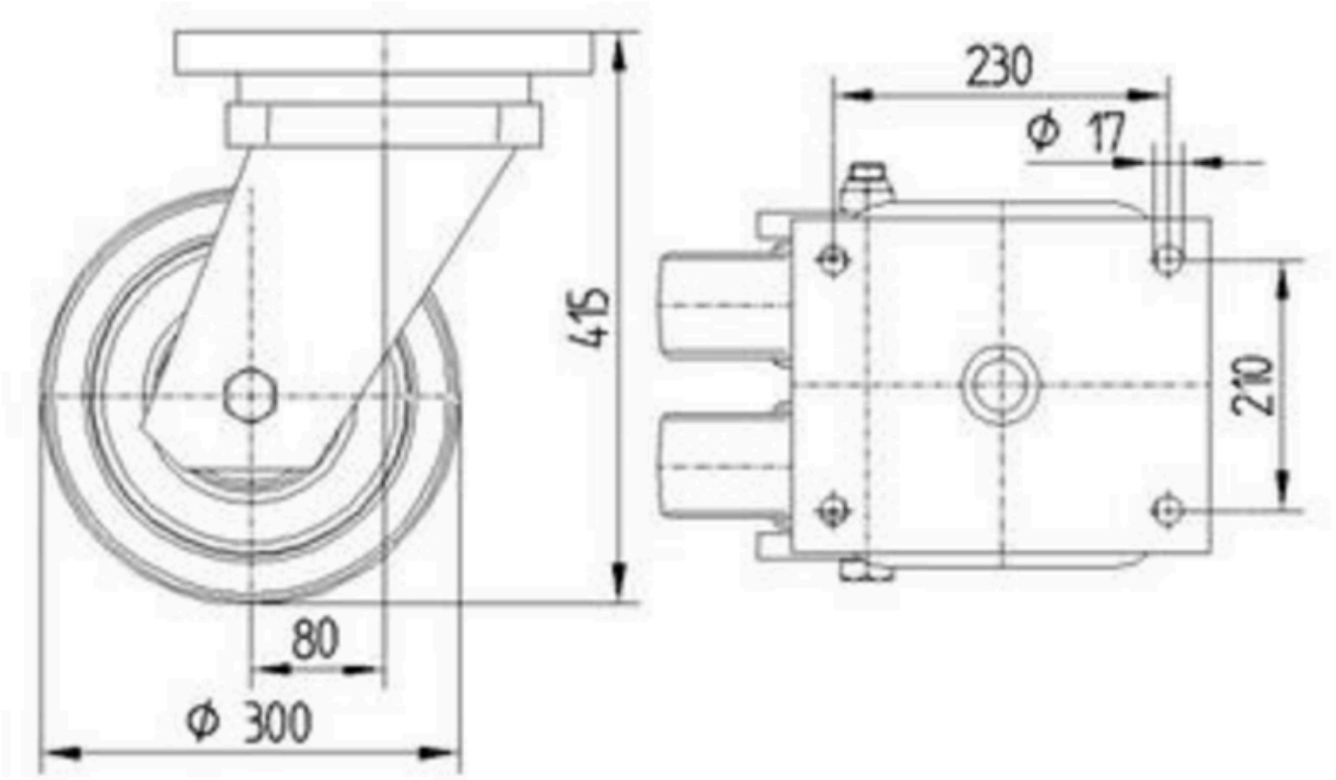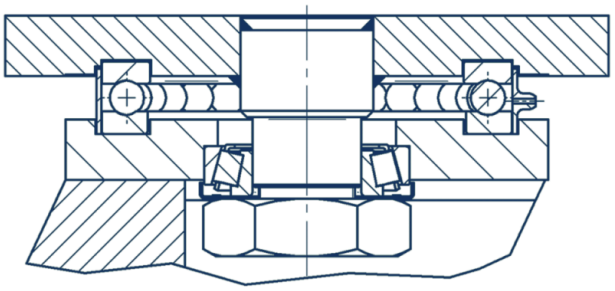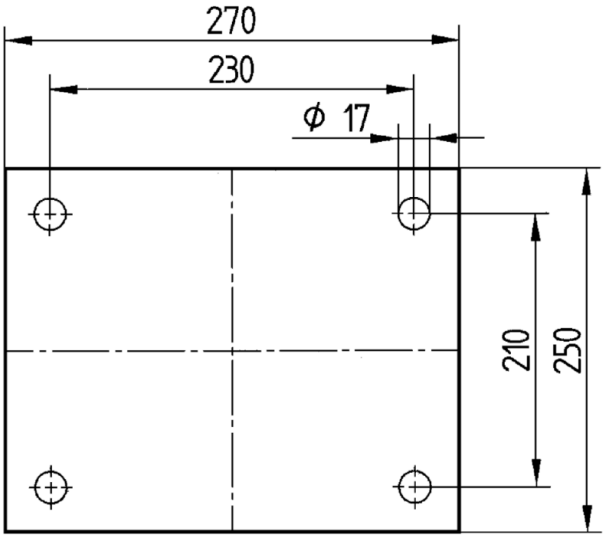
Product Drawings