INFORMACIJE O PROIZVODU

ALPHA

3478UFR100P62 tyre-5015

EAN 4031582306958



Slika se može razlikovati od originalnog proizvoda

PERFORMANSE

Performanse kotrljanja	●●●●○
Buka u pokretu	●●●●○
Ishrana	●●●○○
otpornost na rdju	●●●○○

OSNOVNI ATRIBUTI

Naziv proizvoda	Alpha
Tip	Fiksni Tocak
Standard	EN12532 - transportna oprema
Nosivost na 4 km/h	160 kg
Električni provod	no
nerdjajuci	no
Statički Nosivost	320 kg
Temperaturni opseg (Minimalno)	-20 °C
Opseg temperature (maksimalni)	80 °C
Sveukupna visina	128 mm
Ukupna širina	85 mm
Ukupna težina	0.49 kg

KUCISTE

Materijal kućišta	Čelični list, težak
oblik viljuska	siroko
Boja	plavo cinkovano

TOCAK

Tread hardness	mekan
Materijal za telo	poliamid
materijal omotaca	Elastična guma, neobeležena, vulkanizovana
Nošenje	kotrljajuci lezaj
osovina	Završena sa navrtkom
Boja Tocak	Grafitna crna (RAL9011)
stitnici omotaca	Bez stražara
Prečnik	100 mm
Širina omotac	34 mm
Širina tela	34 mm
Teškoća gazećeg omotac (A)	63 Šora A

PRILAGOĐAVANJE

Tip uklapanja	Pravougaona ploča
Dužina ploče	103 mm
Širina ploče	85 mm
Dužina otvora ploče (Minimalno)	77 mm
Dužina otvora ploče (maksimalna)	60 mm
Širina otvora ploče (Minimalno)	77 mm
Širina otvora ploče (maksimalna)	80 mm
Prečnik otvora ploče	9 mm

© Copyright 2026 TENTE International GmbH

ALPHA

3478UFR100P62 tyre-5015

EAN 4031582306958

Broj porudžbine 00004019

Crteži proizvoda

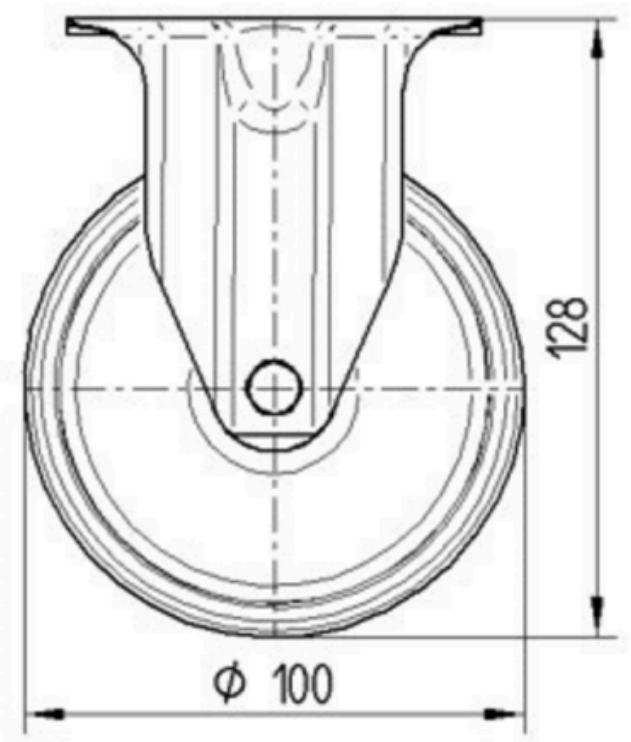

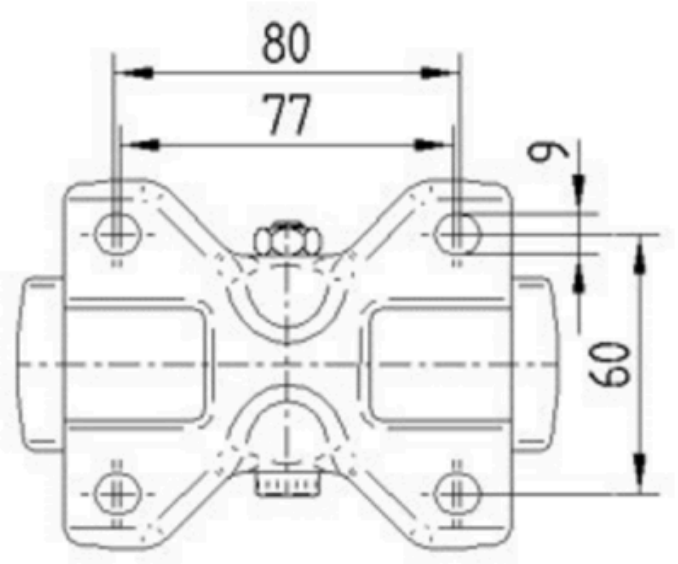

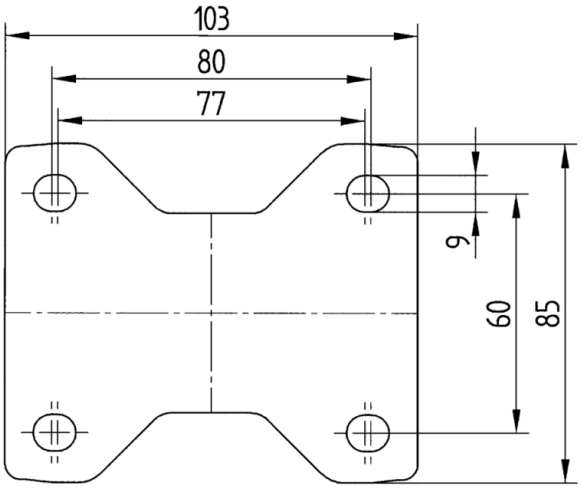

© Copyright 2026 TENTE International GmbH