INFORMACIÓN DEL PRODUCTO

GALEA STAINLESS

5081PJC125P60-90x70

EAN 4031582368031



La imagen puede diferir del producto original

RENDIMIENTO

Rendimiento del rodillo	●●●○○
Ruido de movimiento	●●●○○
Desgaste	●●●○○
Resistencia a la corrosión	●●●●●

ATRIBUTOS PRINCIPALES

Nombre del producto	Galea stainless
Tipo	Rueda giratoria con Freno direccional
Estándar	EN12530 - Dispositivos Ruedas
Capacidad de carga a 3 km/h	100 kg
Conductivo eléctrico	No
Inoxidable	Sí
Capacidad de carga estática	200 kg
Rango de temperatura (mínimo)	-20 °C
Rango de temperatura (máximo)	60 °C
Altura total	163 mm
Peso total	0.57 kg

SOPORTE

Material de la carcasa	Poliamida
Forma de Horquilla Forma	Cerrado
Rodamiento giratorio	Dos pistas de bola, Reforzado o Inoxidable
Desplazamiento	40 mm
Interferencia de giro	205 mm

ARO

Material del cuerpo	Polipropileno
Material de la banda de rodadura	Goma termoplástica
Cojinete	Rodamiento de bolas de precisión, Inoxidable
Protectores de hilo	Con protector de roscas
Diámetro	125 mm
Ancho de Banda de rodadura	30 mm
Dureza de la Banda de rodadura (A)	87 Shore A

AJUSTE

Tipo de ajuste	Placa rectangular
Longitud de la placa	90 mm
Anchura de la placa	70 mm
Longitud del orificio de la placa (mínimo)	60 mm
Longitud del orificio de la placa (máxima)	70 mm
Ancho del orificio de la placa (mínimo)	50 mm
Anchura del orificio de la placa (máxima)	55 mm
Diámetro del orificio de la placa	8 mm

© Copyright 2026 TENTE International GmbH

GALEA STAINLESS

5081PJC125P60-90x70

EAN 4031582368031

BETTER MOBILITY. BETTER LIFE.

Planos del producto

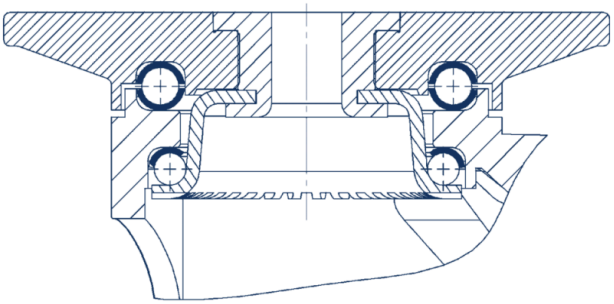

© Copyright 2026 TENTE International GmbH