INFORMAZIONI DI PRODOTTO

NOVATECH

FTP 140x60-Ø20 HL68 cv R190

EAN 4031582329421



L'immagine può differire dal prodotto originale

PRESTAZIONI

Prestazioni di rotolamento	●●●●○
Rumore	●●●○○
Attrito	●●●●○
Resistenza alla corrosione	●●●○○

ATTRIBUTI PRINCIPALI

Nome del prodotto	Novatech
Tipo	Ruota
Standard	EN12533 - Ruote per applicazioni pesanti
Portata a 4 km/h	840 kg
Portata a 6 km/h	700 kg
Elettricamente conduttivo	No
Inossidabile	No
Portata statica	1400 kg
Intervallo di temperatura (minimo)	-10 °C
Intervallo di temperatura (massimo)	60 °C
Peso complessivo	2,76 kg

RUOTA

Tread profile	convesso
Materiale del corpo	Ghisa
Materiale del battistrada	Poliuretano, Colato
Cuscinetto	Cuscinetti a sfere di precisione
Colore Ruota	Giallo miele (RAL1005)
Parafili	Con parafili
Diametro	140 mm
Larghezza battistrada	60 mm
Asse diametro del foro	20 mm
Lunghezza mozzo	68 mm
Larghezza corpo	60 mm
Durezza del Battistrada (A)	92 Shore A
Durezza del Battistrada (D)	42 Shore D
Tipo di cuscinetto	6304
Adatto per	bt

© Copyright 2026 TENTE International GmbH

NOVATECH

FTP 140x60-Ø20 HL68 cv R190

EAN 4031582329421

Numero d'ordine 00832769

Disegni del prodotto

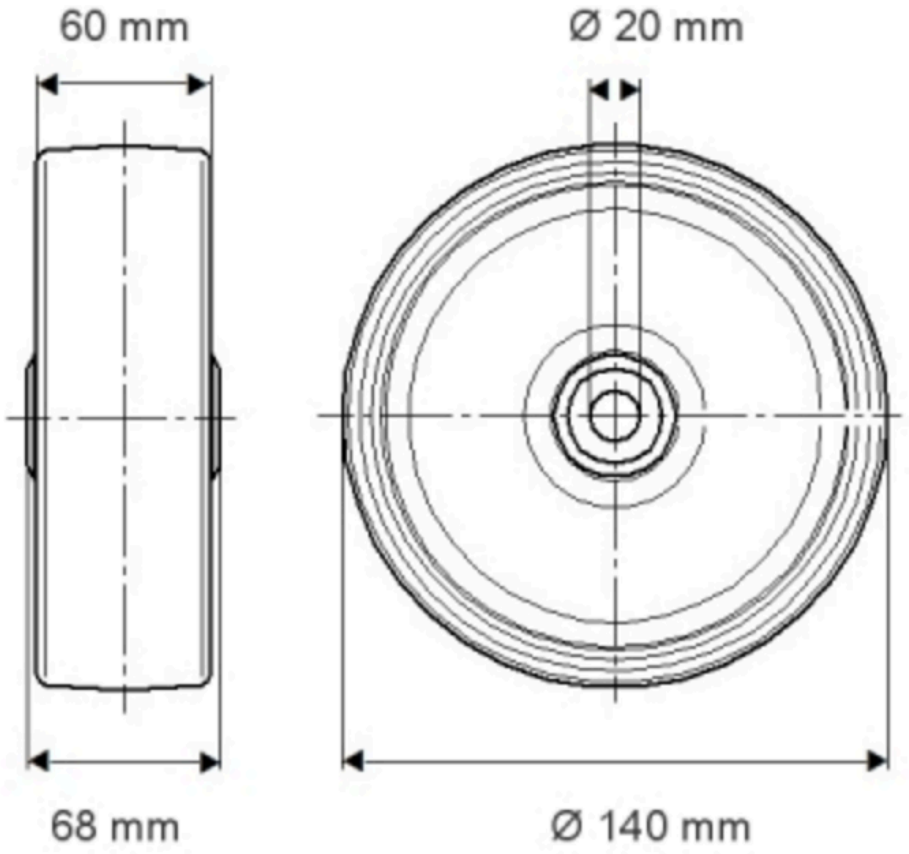

© Copyright 2026 TENTE International GmbH

NOVATECH

FTP 140x60-Ø20 H268 cv R190

EAN 4031582329421

Numero d'ordine 0032769

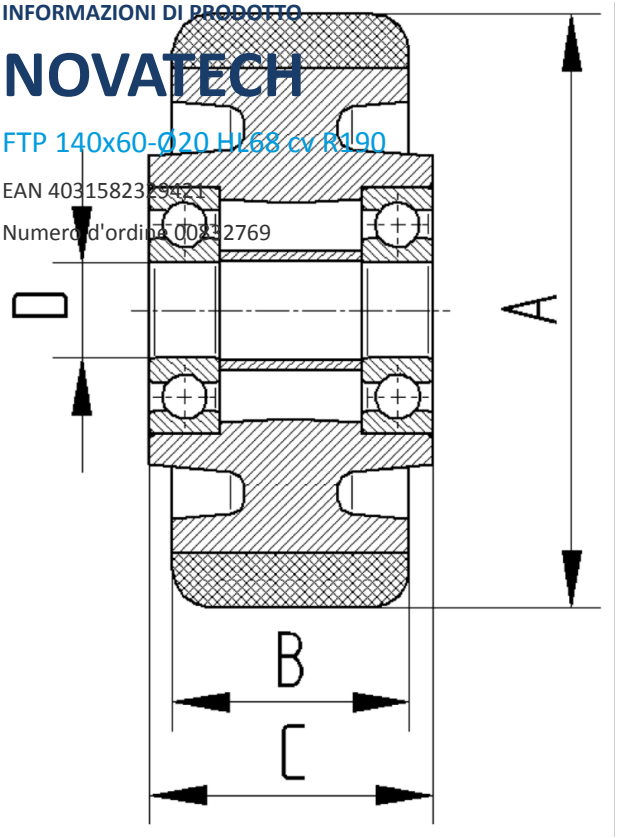

BETTER MOBILITY. BETTER LIFE.

© Copyright 2026 TENTE International GmbH