ALPHA STAINLESS

8470UFC100P62

EAN 4031582422375

BETTER MOBILITY. BETTER LIFE.



PERFORMANCE

Performance de roulage	●●●○○
Bruit de mouvement	●●●●●
Usure	●●●○○
Résistance à la corrosion	●●●●●

ATTRIBUTS DE BASE

Nom du produit	Alpha stainless
Capacité de charge à 4 km/h	160 kg
Conducteur d'électricité	no
Inoxydable	yes
Capacité de charge statique	320 kg
Plage de température (minimale)	-20 °C
Plage de température (maximale)	80 °C
Hauteur	128 mm
Poids	0.86 kg

CHAPE

Déport	41 mm
Rayon d'encombrement	91 mm
Diamètre d'encombrement	182 mm

ROUE

Tread hardness	souple
Diamètre	100 mm
Largeur du bandage	34 mm

RACCORD

Longueur de la platine	105 mm
Largeur de la platine	85 mm
Longueur des trous de la platine (minimum)	77 mm
Longueur des trous de la platine (maximum)	80 mm
Largeur des trous de la platine (maximum)	60 mm
Diamètre des trous de la platine	9 mm

© Copyright 2026 TENTE International GmbH

ALPHA STAINLESS

8470UFC100P62

EAN 4031582422375

BETTER MOBILITY. BETTER LIFE.

Dessins du produit

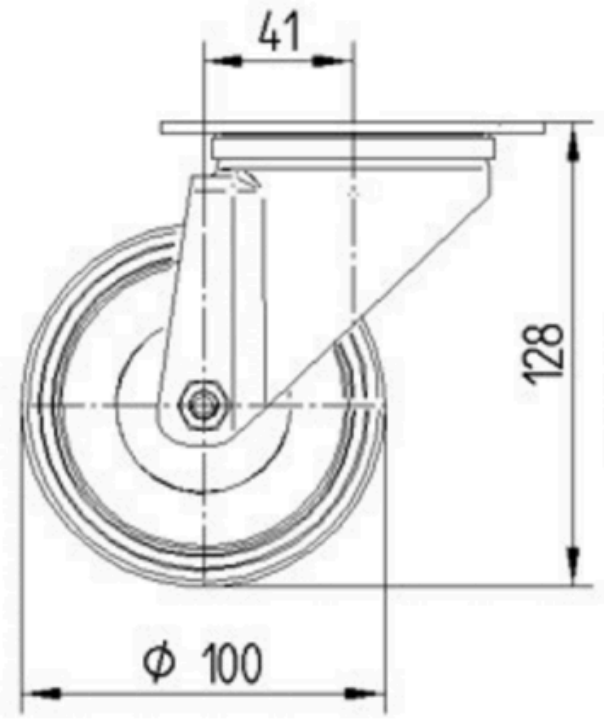

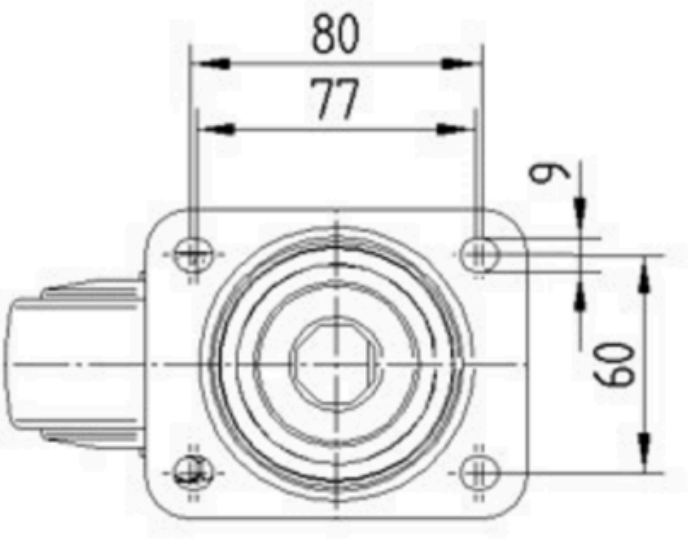

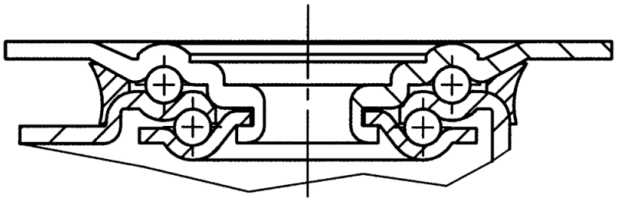

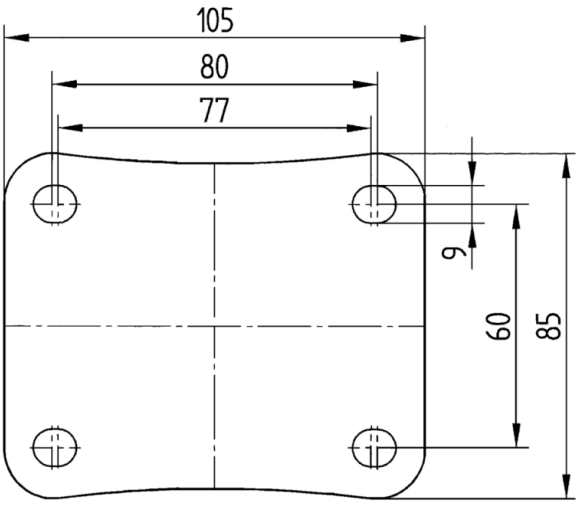

© Copyright 2026 TENTE International GmbH