INFORMATIONS SUR LE PRODUIT

BASETECH

POO125x40-Ø12 white

EAN 4031582410365



L'image peut différer du produit d'origine

ROUE

Matériau du corps	Polypropylène
Bandage	Identique au corps de Roue
Roulement	Moyeu lisse
Pare-fils	Sans protège-filet
Diamètre	125 mm
Largeur du Bandage	40 mm
Diamètre du trou de l'Axe	12 mm
Longueur de moyeu	44.4 mm
Dureté du Bandage (D)	65 Shore D

PERFORMANCE

Performance du rouleau	●●●○○
Bruit de mouvement	●●●○○
Attrition	●●●●●
Résistance à la corrosion	●●●○○

ATTRIBUTS DE BASE

Nom du produit	Basetech
Type	Roue
Standard	EN12530 - Roulettes de dispositifs
Capacité de charge à 3 km/h	200 kg
Conducteur électrique	Non
Inoxydable	Non
Statique Capacité de charge	400 kg
Plage de température (minimale)	-20 °C
Plage de température (maximale)	60 °C
Poids global	0.18 kg

© Copyright 2026 TENTE International GmbH

BASETECH

POO125x40-Ø12 white

EAN 4031582410365

BETTER MOBILITY. BETTER LIFE.

Dessins du produit

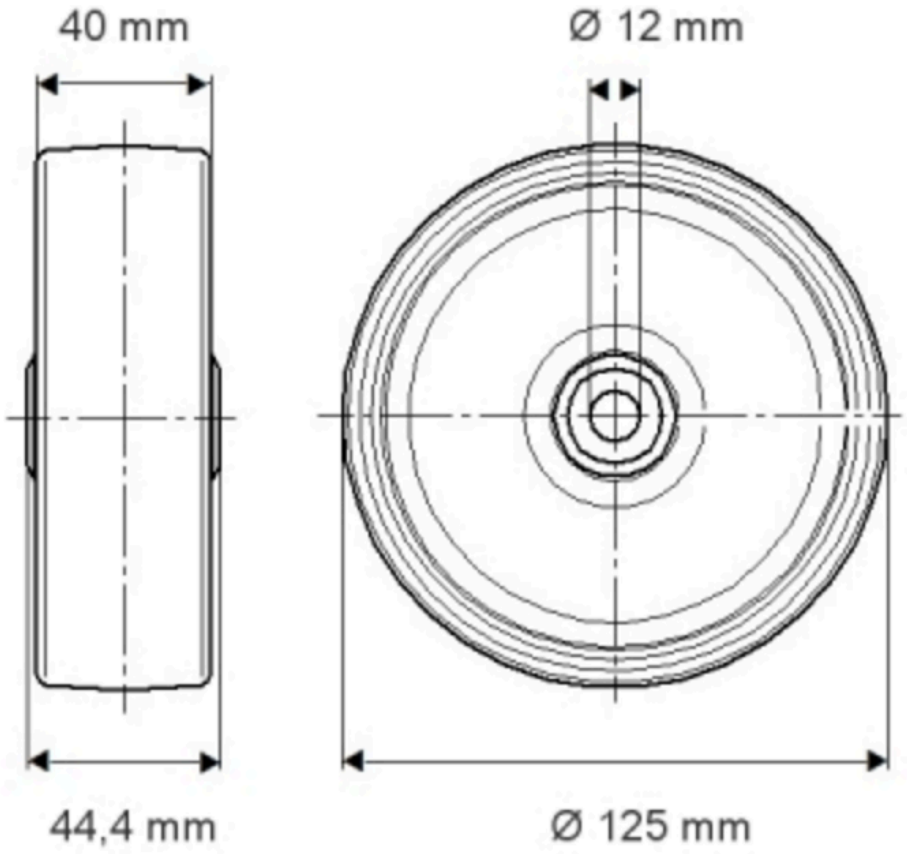

© Copyright 2026 TENTE International GmbH