INFORMAÇÕES DO PRODUTO

GALEA

5071PJP125P30-10

EAN 4031582378948



A imagem pode diferir do produto original

DESEMPENHO

Desempenho do rolamento	●●●●○
Ruído de movimento	●●●●○
Desgaste	●●●●○
Resistência à corrosão	●●●○○

ATRIBUTOS PRINCIPAIS

Nome do produto	Galea
Tipo	Rodízio giratório com travão direcional
Padrão	EN12530 - Rodízios para Dispositivos
Capacidade de carga a 3 km/h	100 kg
Elétrico condutivo	Não
Aço inoxidável	Não
Capacidade de carga estática	200 kg
Intervalo de temperatura (mínimo)	-20 °C
Intervalo de temperatura (Máximo)	60 °C
Altura total	162 mm
Largura geral	66 mm
Peso geral	0,56 kg

SUPORTE

Material da caixa	Poliamida
Em Forma de Garfo	Fechado
Rolamento giratório	Duas filas de esferas
Offset	40 mm
Raio giratório	129 mm
Interferência giratória	258 mm
Diâmetro do dome	59 mm

RODA

Material do centro da roda	Polipropileno
Material do piso da roda	Borracha termoplástica
Rolamento	Rolamento de esferas de precisão
Anti-fios	Com anti-fios
Diâmetro	125 mm
Largura do Piso	30 mm
Dureza do Piso (A)	87 Shore A

ENCAIXE

Tipo de fixação	Furo da rosca
Diâmetro do furo	10 mm

© Copyright 2026 TENTE International GmbH

GALEA

5071PJP125P30-10

EAN 4031582378948

BETTER MOBILITY. BETTER LIFE.

Desenhos do produto

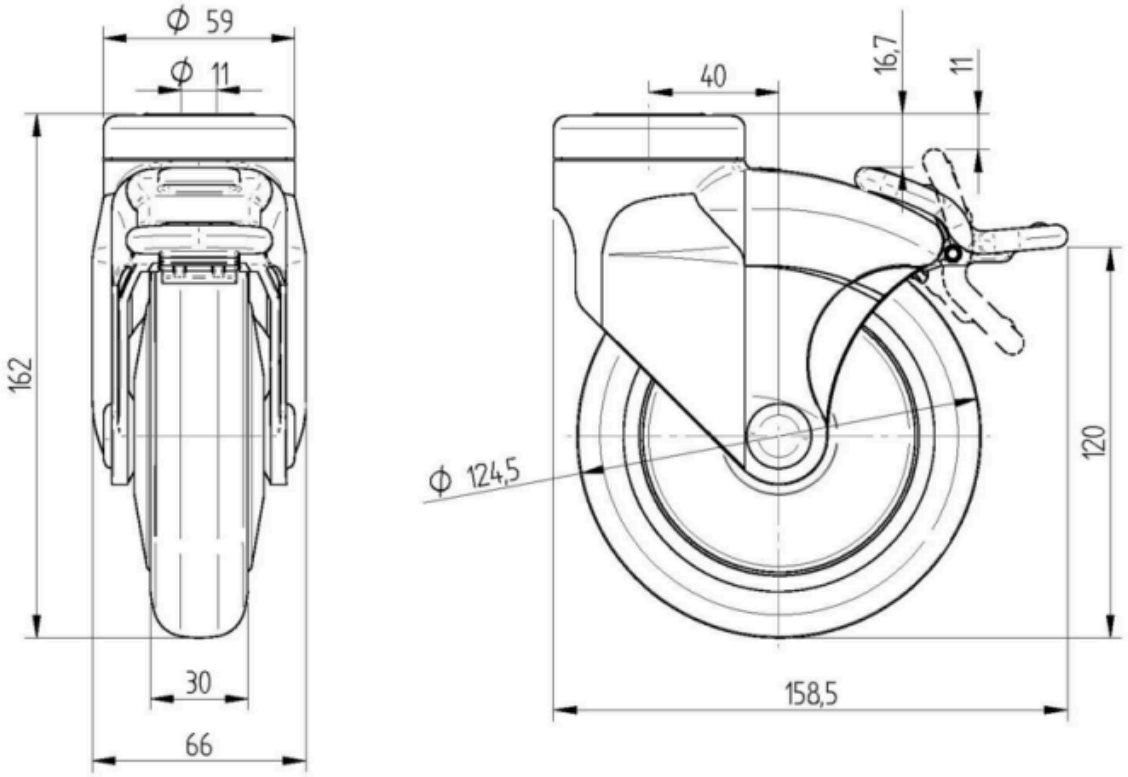

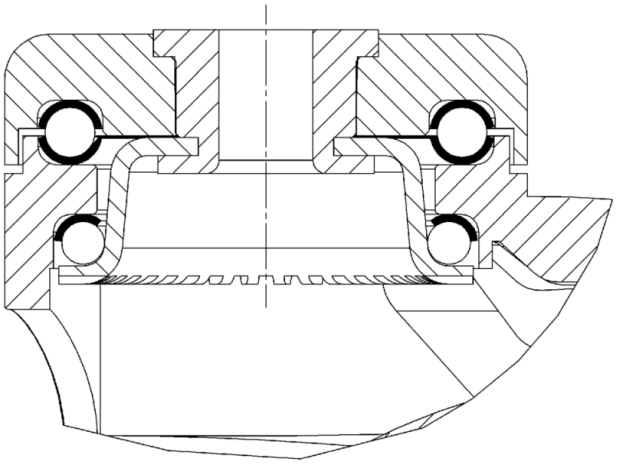

© Copyright 2026 TENTE International GmbH