INFORMĀCIJA PAR PRODUKTU

AGILA

2477DYK100R47-24-27

EAN 4031582342505



Attēls var atšķirties no oriģinālā produkta

VEIKTSPĒJA

Ruļļa veiktspēja	● ● ● ○ ○
Kustības troksnis	● ● ● ○ ○
Nodilums	● ● ● ○ ○
Korozijas izturīgs	● ● ● ○ ○

PAMATA ATRIBŪTI

Produkta nosaukums	Agila
Korpusa tips	Grozāmais atbalsta ritenis ar pilno bloķēšanu
Standarta	EN12530 - Ierīču atbalsta riteņi
Kravnesība pie 3 km/h	80 kg
Elektrovadītspējīga	Jā
Nerūsējošais	Nē
Statiskā kravnesība	160 kg
Temperatūras diapazons (minimālais)	-10 °C
Temperatūras diapazons (maksimālais)	40 °C
Kopējais augstums	138 mm
Kopējais svars	1,13 kg

KRONŠTEINIS

Mājokļa materiāls	Tērauda loksne, vidēja
Dakšas forma	Plašs
Grozāmais gultnis	Divu bumbu sacīkstes
Krāsa	Pasivēts ar zilu
Ofsets	43,5 mm
Pagrieziena rādiuss	131 mm
Grozāms savienojums	262 mm

RITENIS

Korpusa materiāls	Lokšņu tērauds
Protektora materiāls	Cietā gumija, melna, elektrovadoša
Gūltnis	Coni di sfere
Izplešanās armatūra	Ar vītņu aizsargu
Diametrs	100 mm
Protektora platums	32 mm
Protektora cietība (A)	80 Krasts A

UZSTĀDĪŠANA

Uzstādīšanas veids	Sintētiskais paplašinātājs, kvadrātveida
Paplašinātāja stiprinājums (minimālais)	24 mm
Paplašinātāja stiprinājums (maksimālais)	27 mm
Ieteikums	Pasūtot, lūdzu, norādiet nepieciešamo caurules iekšējo diametru.

© Copyright 2026 TENTE International GmbH

AGILA

2477DYK100R47-24-27

EAN 4031582342505

TENTE
BETTER MOBILITY. BETTER LIFE.

Produkta rasējumi

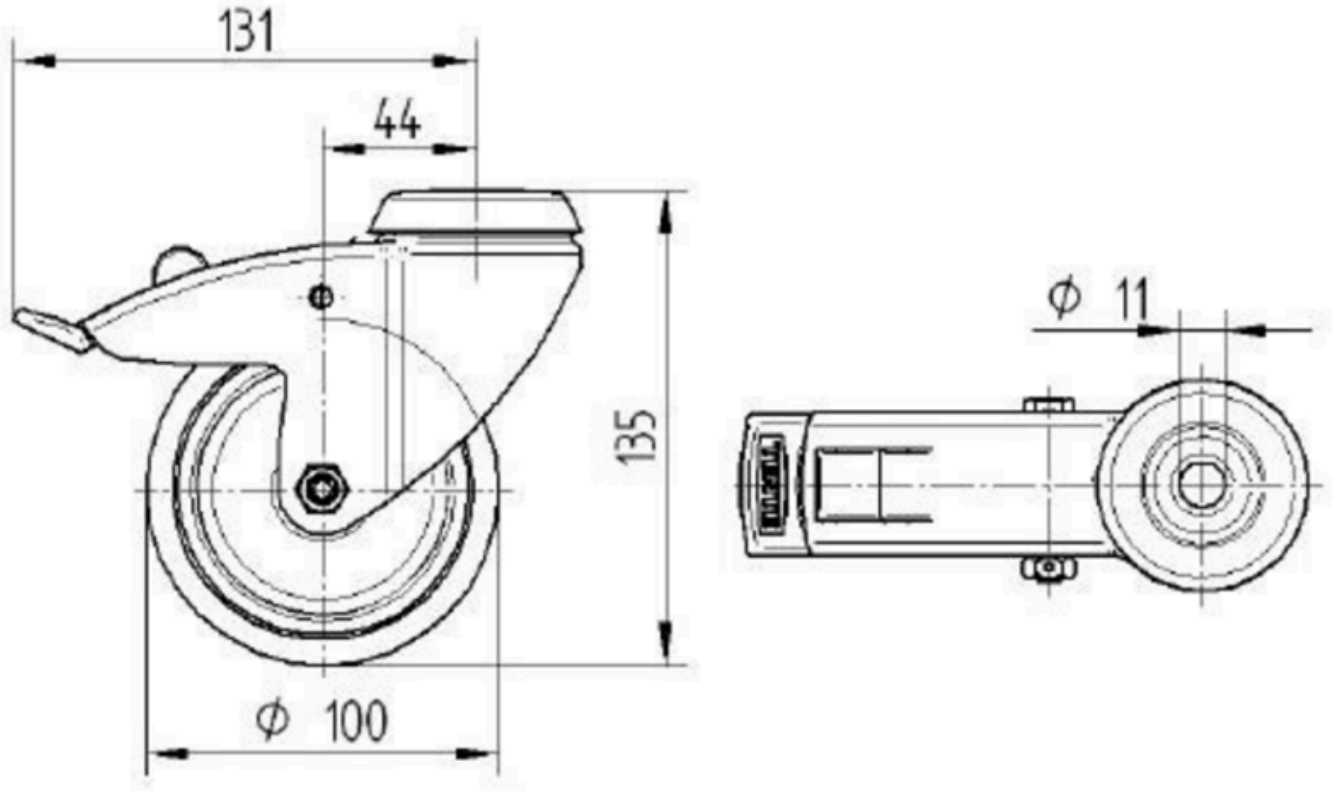

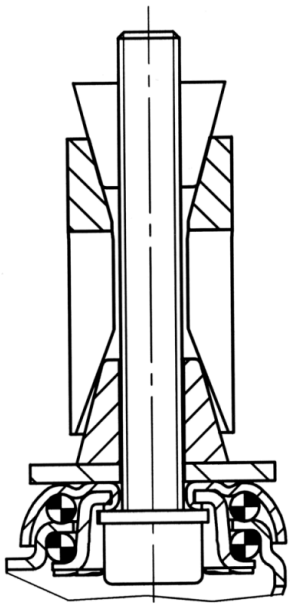

© Copyright 2026 TENTE International GmbH