PRODUKTINFORMATION

SUPRATECH

PJP125x32-Ø8 55sh

EAN 4031582453935



Billedet kan afvige fra det oprindelige produkt

HJUL

Tread hardness	blød
Fælgmateriale	Polypropylen
Hjulbanemateriale	Termoplastisk gummi
Leje	Præcisionskugleleje
Trådfang	Med trådfang
Diameter	125 mm
Hjulbane bredde	32 mm
Aksel Huldiameter	8 mm
Navlængde	36,5 mm
Hårdhed af Hjulbane (A)	55 Shore A

YDEEVNE

Rullemodstand	●●●○○
Kørselsstøj	●●●○○
Abrasion	●●●○○
Rustbeskyttelse	●●●○○

PRIMÆRE EGENSKABER

Produktnavn	Supratech
Type	Hjul
Standard	EN12530 - Hjul til Apparater
Belastning ved 3 km/t	75 kg
Elektrisk ledende	Nej
Rustfri	Nej
Belastning Statisk	150 kg
Temperaturområde (minimum)	-20 °C
Temperaturområde (maksimum)	60 °C
Samlet vægt	0,28 kg

© Copyright 2026 TENTE International GmbH

SUPRATECH

PJP125x32-Ø8 55sh

EAN 4031582453935

BETTER MOBILITY. BETTER LIFE.

Produkttegninger

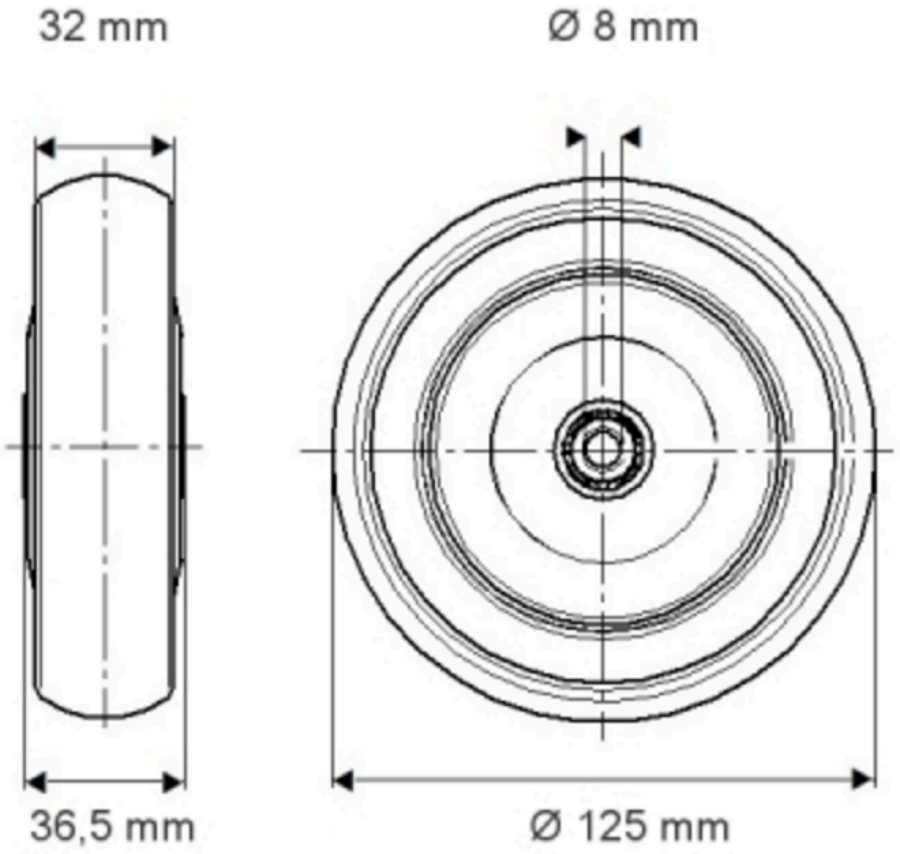

© Copyright 2026 TENTE International GmbH