ZETA

4688ITP160P63 soft cv

EAN 4031582337556



Billedet kan afvige fra det oprindelige produkt

YDEEVNE

Rullemodstand	●●●○○
Kørselsstøj	●●●●○
Abrasion	●●●●○
Rustbeskyttelse	●●●○○

PRIMÆRE EGENSKABER

Produktnavn	Zeta
Type	Fast Hjul
Standard	EN12532 – Transportudstyr
Belastning ved 4 km/t	550 kg
Belastning ved 6 km/t	440 kg
Elektrisk ledende	Nej
Rustfri	Nej
Belastning Statisk	1100 kg
Temperaturområde (minimum)	-10 °C
Temperaturområde (maksimum)	60 °C
Byggehøjde	200 mm
Samlet bredde	117 mm
Samlet vægt	2,45 kg

GAFFEL

Materialer til boliger	Stålplade, meget tung
Gaffel Form	Bred, Forstærket
Farve	Blå-kromatiseret

HJUL

Tread profile	konveks
Tread hardness	blød
Fælgmateriale	Aluminium
Hjulbanemateriale	Polyuretan, Støbt
Leje	Præcisionskugleleje
Aksel	Skruet med møtrik
Hjul farve	Traffic grey A (RAL7042)
Trådfang	Uden trådfang
Diameter	160 mm
Hjulbane bredde	50 mm
Fælgbredde	50 mm
Hårdhed af Hjulbane (A)	80 Shore A

MONTERING

Monteringstype	Rektangulær plade
Pladelængde	137 mm
Pladebredde	117 mm
Længde på pladehul (minimum)	75 mm
Længde på pladehul (maksimum)	80 mm
Pladehulbredde (minimum)	75 mm
Pladehullets bredde (maksimum)	105 mm
Pladehullets diameter	11 mm

© Copyright 2026 TENTE International GmbH

ZETA

4688ITP160P63 soft cv

EAN 4031582337556

Bestillingsnummer 00838075

Produkttegninger

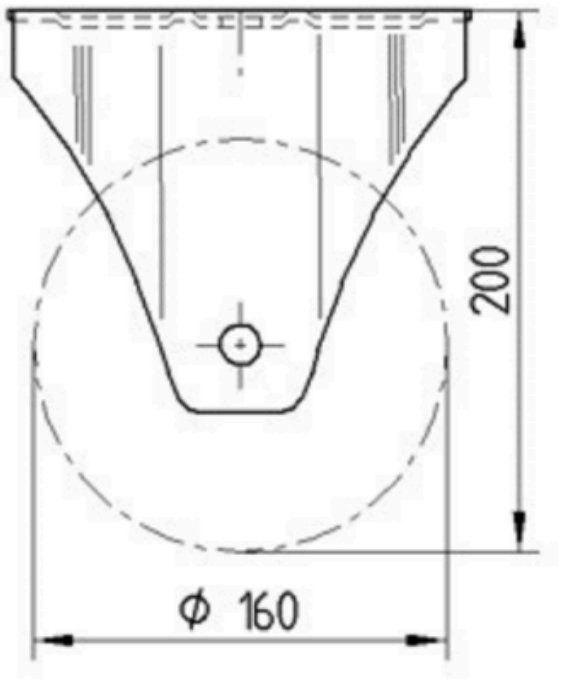

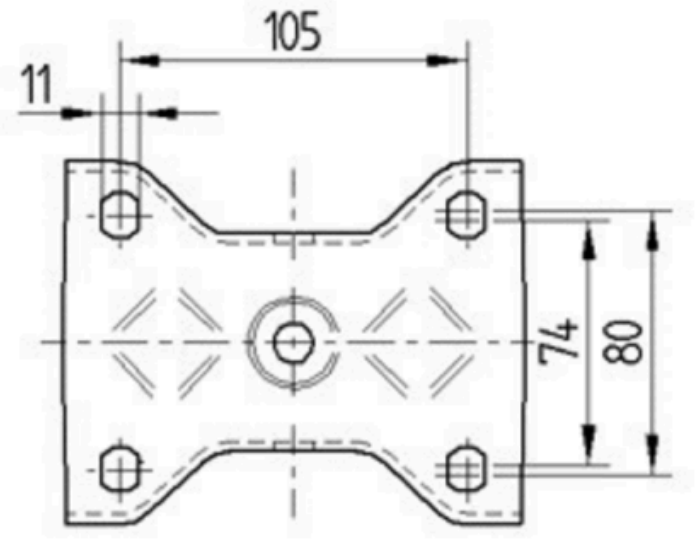

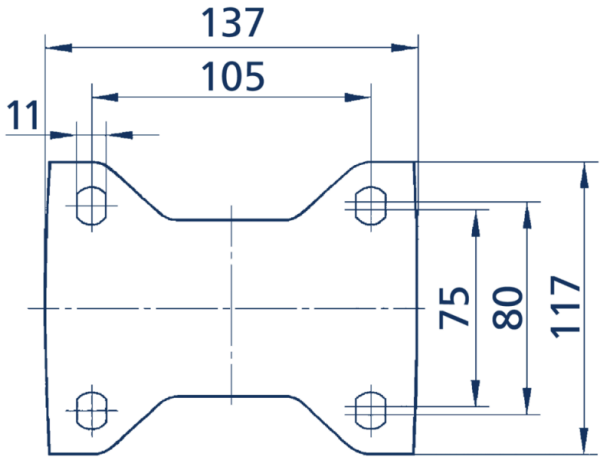

© Copyright 2026 TENTE International GmbH