INFORMACIÓN DEL PRODUCTO

ZETA

4687TOP125P63

EAN 4031582308174



La imagen puede diferir del producto original

RENDIMIENTO

Rendimiento del rodillo	●●●○○
Ruido de movimiento	●●●○○
Desgaste	●●●●○
Resistencia a la corrosión	●●●○○

ATRIBUTOS PRINCIPALES

Nombre del producto	Zeta
Tipo	Rueda giratoria con Freno total
Estándar	EN12532 - Material de transporte
Capacidad de carga a 4 km/h	700 kg
Capacidad de carga a 6 km/h	560 kg
Conductivo eléctrico	No
Inoxidable	No
Capacidad de carga estática	1400 kg
Rango de temperatura (mínimo)	-30 °C
Rango de temperatura (máximo)	80 °C
Altura total	164 mm
Ancho total	96 mm
Peso total	3.03 kg

SOPORTE

Material de la carcasa	Chapa de acero, muy pesada
Forma de Horquilla Forma	Ancho, Reforzado
Rodamiento giratorio	Dos pistas de bola, Reforzado o Inoxidable
Color	Pasivado azul
Desplazamiento	60 mm
Radio de giro	161 mm
Interferencia de giro	322 mm
Diámetro del domo	96 mm

ARO

Material del cuerpo	Poliamida, pesada
Material de la banda de rodadura	Idéntico con cuerpo de Aro
Cojinete	Rodamiento de bolas de precisión
Eje	Enroscado con tuerca
Color Aro	Blanco natural
Protectores de hilo	Sin protector de roscas
Diámetro	125 mm
Ancho de Banda de rodadura	50 mm
Anchura del cuerpo	50 mm
Dureza de la Banda de rodadura (D)	75 Shore D

AJUSTE

Tipo de ajuste	Placa rectangular
Longitud de la placa	137 mm
Anchura de la placa	105 mm
Longitud del orificio de la placa (mínimo)	75 mm
Longitud del orificio de la placa (máxima)	80 mm
Ancho del orificio de la placa (mínimo)	75 mm
Anchura del orificio de la placa (máxima)	105 mm
Diámetro del orificio de la placa	11 mm

© Copyright 2026 TENTE International GmbH

ZETA

4687TOP125P63

EAN 4031582308174

Número de pedido 00803612

Planos del producto

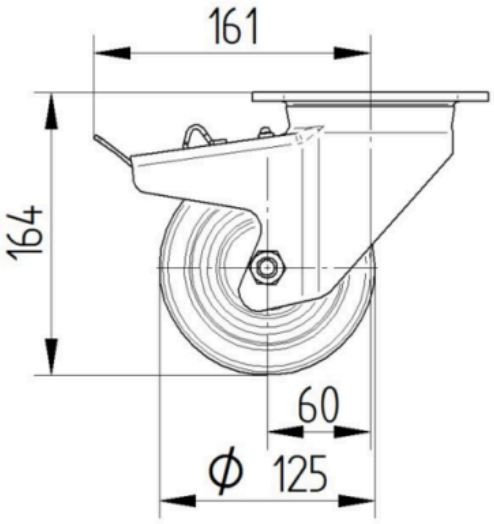

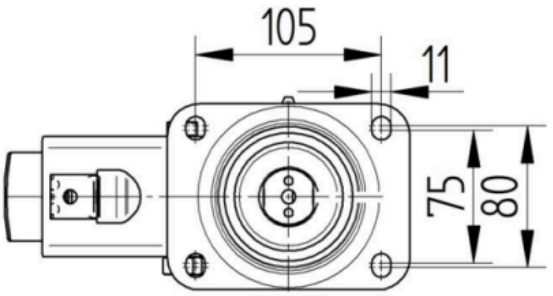

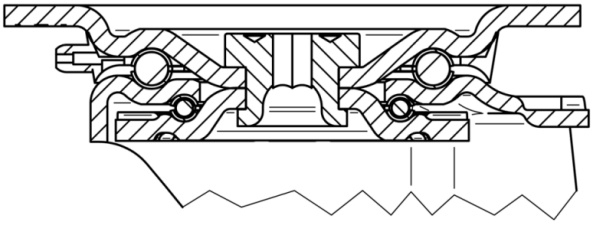

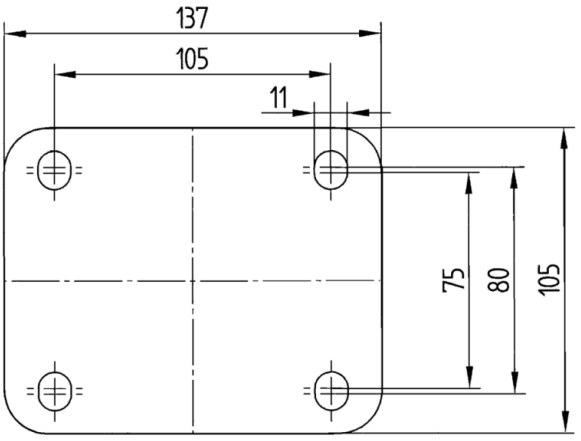

© Copyright 2026 TENTE International GmbH