PRODUKTINFORMATION

DURATECH

TOP 085x70-Ø20 HL70

EAN 4031582331189



Billedet kan afvige fra det oprindelige produkt

YDEEVNE

Rullemodstand	●●●●●
Kørselsstøj	●●○○○
Abrasion	●●●●●
Rustbeskyttelse	●●●○○

PRIMÆRE EGENSKABER

Produktnavn	Duratech
Type	Hjul
Standard	EN12533 – Sværlasthjul
Belastning ved 4 km/t	750 kg
Belastning ved 6 km/t	600 kg
Elektrisk ledende	Nej
Rustfri	Nej
Belastning Statisk	1500 kg
Temperaturområde (minimum)	-40 °C
Temperaturområde (maksimum)	80 °C
Samlet vægt	0,54 kg

HJUL

Fælgmateriale	Polyamid , tung
Hjulbanemateriale	Identisk med Hjulfælg
Leje	Præcisionskugleleje
Hjul farve	Naturlig hvid
Trådfang	Uden trådfang
Diameter	85 mm
Hjulbane bredde	70 mm
Aksel Huldiameter	20 mm
Navlængde	70 mm
Fælgbredde	70 mm
Hårdhed af Hjulbane (D)	75 Shore D
Lejetype	6204

© Copyright 2026 TENTE International GmbH

DURATECH

TOP 085x70-Ø20 HL70

EAN 4031582331189

Bestillingsnummer 00832612

Produkttegninger

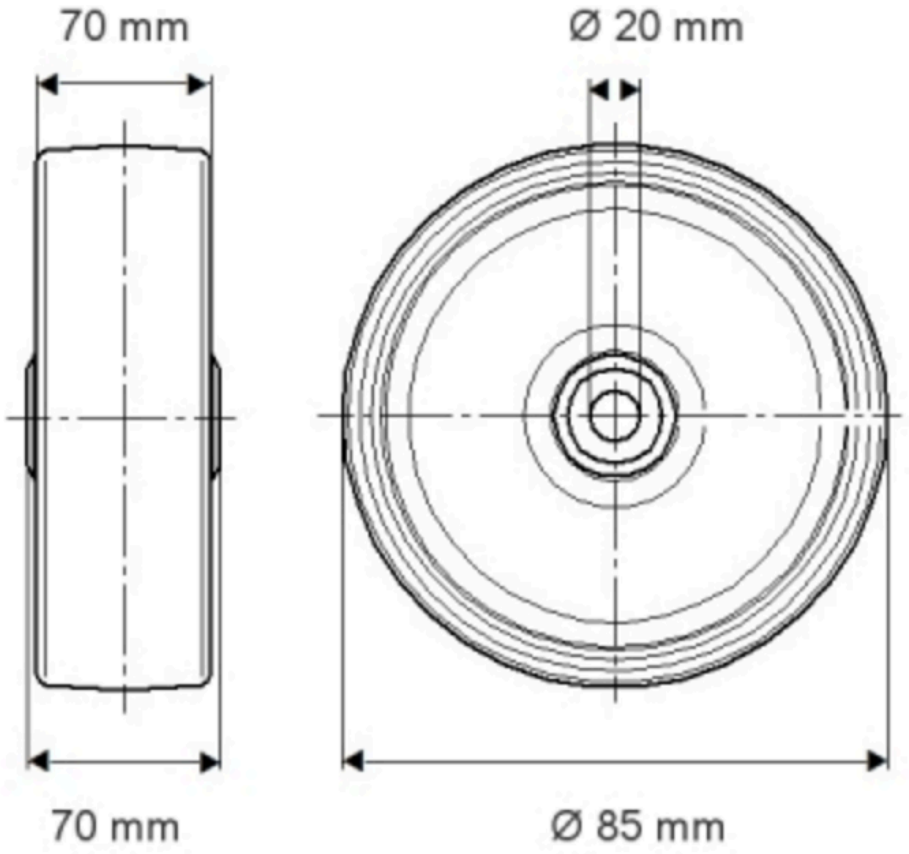

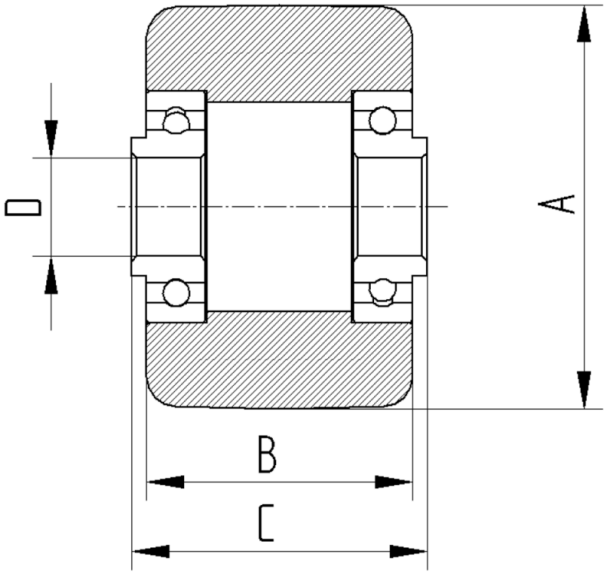

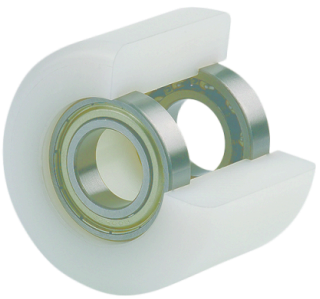

© Copyright 2026 TENTE International GmbH