ІНФОРМАЦІЯ ПРО ПРОДУКТ

AGILA TWIN

2976PJH075P54 offset-28 no-Cr-VI

EAN 4031582302875

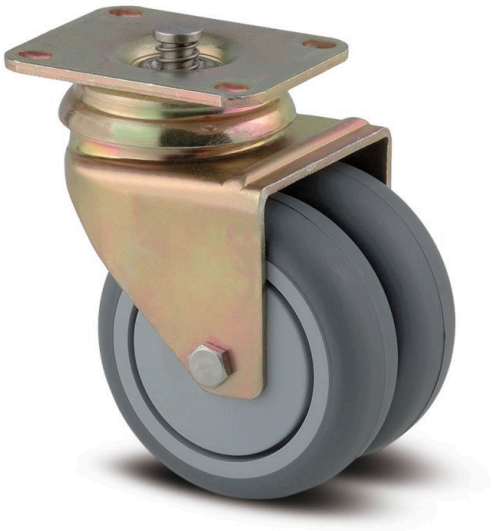

Зображення може відрізнятися від оригінального продукту

ЕФЕКТИВНІСТЬ

Продуктивність рулону	● ● ● ○ ○
Шум руху	● ● ● ● ○
Атритація	● ● ● ○ ○
Стійкість до корозії	● ● ● ○ ○

ОСНОВНІ АТРИБУТИ

Назва продукту	Agila twin
Тип	Поворотний Колісна опора із центральним , Загальне гальмо
Стандартний	EN12530 — Катори пристроїв
ОбВантажопідйомність 3 км/год	100 kg
Електропровідність	Ні
Нержавіюча сталь	Ні
Статичний Вантажопідйомність	200 kg
Діапазон температур (мінімальний)	-20 °C
Діапазон температур (максимальний)	60 °C
Загальна висота	103 mm
Загальна ширина	71 mm
Загальна вага	0,58 kg

КРОНШТЕЙН

Матеріал корпусу	Сталевий лист, середній
Вила Форма	Кронштейн подвійного Колесо
Поворотний вузол	Дві м'ячі перегони
Колір	Жовтий прохідний
Офсет (Зсув)	28 mm
Радіус повороту	65,5 mm
Поворотне з’єднання	131 mm
Діаметр ковпачка	65 mm

КОЛЕСО

Матеріал тіла	Поліпропілен
Матеріал протектору	Термопластичний каучук
Носіння	Підшипник ковзання
Колір Колесо	Срібно-сірий (RAL7015)
Захист різьби	З різьбовим поручителем
Діаметр	75 mm
Протектор	25 mm
Ширина тіла	25 mm
Твердість Протектор (A)	87 Прибережна A

ВСТАНОВЛЕННЯ

Тип налаштування	Прямокутна пластина з гальмівними елементами
Довжина пластини	70 mm
Ширина тарілки	55 mm
Довжина отвору для планшета (мінімальна)	51 mm
Довжина отвору для планшета (максимальна)	41 mm
Ширина отвору для планшета (мінімальна)	51 mm
Ширина отвору для планшета (максимальна)	57 mm
Діаметр отвору планшета	5,5 mm

© Copyright 2026 TENTE International GmbH

AGILA TWIN

2976PJH075P54 offset-28 no-Cr-VI

EAN 4031582302875

Номер замовлення 00028313

Креслення продукту

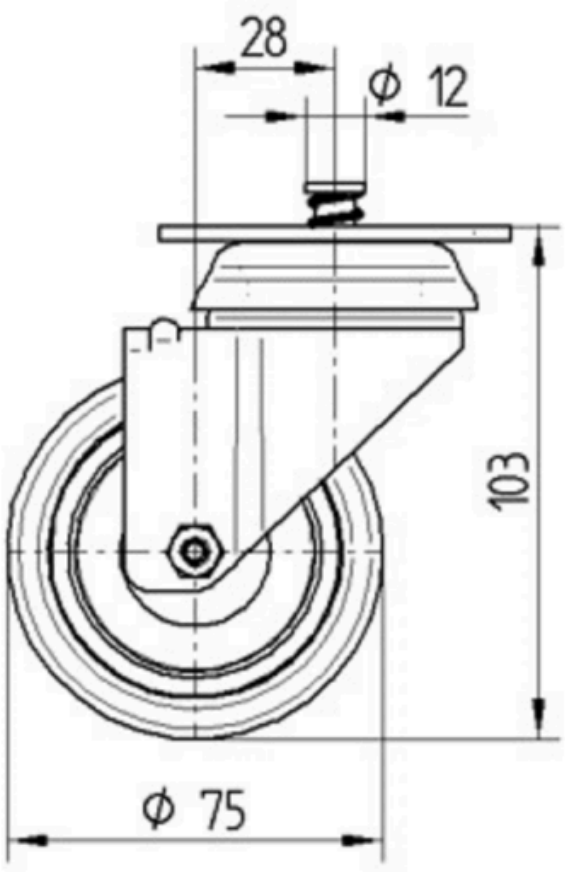

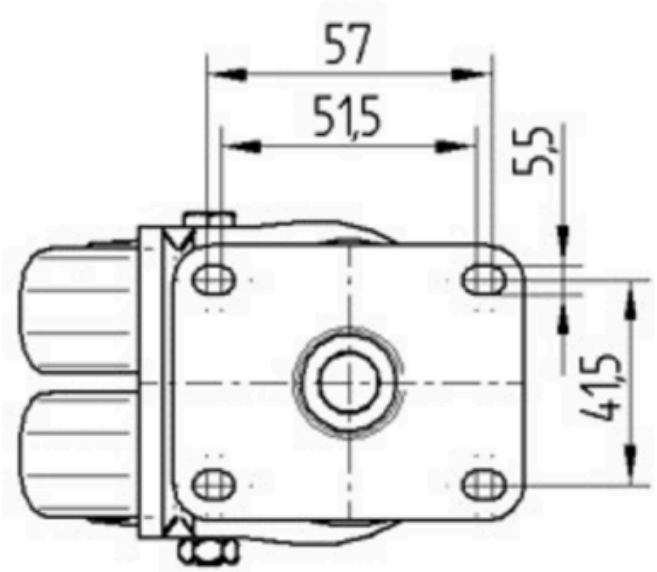

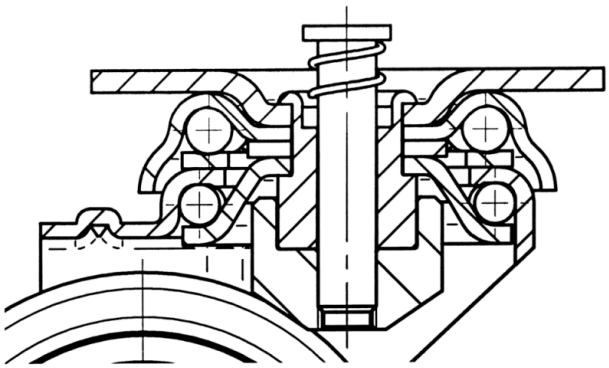

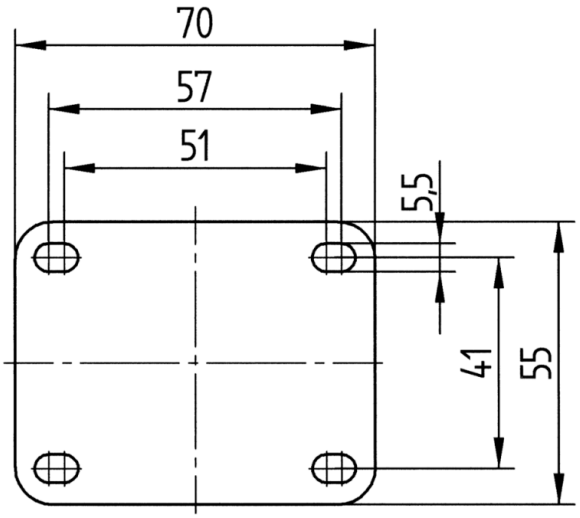

© Copyright 2026 TENTE International GmbH