PRODUKTINFORMATION

PURETECH

UVH 080x35 HL46

EAN 4031582323627



Billedet kan afvige fra det oprindelige produkt

YDEEVNE

Rullemodstand	●●●○○
Kørselsstøj	●●●○○
Abrasion	●●●○○
Rustbeskyttelse	●●●○○

PRIMÆRE EGENSKABER

Produktnavn	Puretech
Type	Hjul
Standard	EN12532 – Transportudstyr
Belastning ved 4 km/t	100 kg
Elektrisk ledende	Nej
Rustfri	Nej
Belastning Statisk	200 kg
Temperaturområde (minimum)	-20 °C
Temperaturområde (maksimum)	80 °C
Samlet vægt	0,22 kg

HJUL

Fælgmateriale	Polyamid
Hjulbanemateriale	Massiv gummi, sort
Leje	Glideleje
Hjul farve	Grafit sort (RAL9011)
Trådfang	Med trådfang
Diameter	80 mm
Hjulbane bredde	35 mm
Aksel Huldiameter	8,3 mm
Navlængde	46 mm
Fælgbredde	35 mm
Hårdhed af Hjulbane (A)	90 Shore A
Hårdhed af Hjulbane (D)	39 Shore D

© Copyright 2026 TENTE International GmbH

PURETECH

UVH 080x35 HL46

EAN 4031582323627

Bestillingsnummer 00002549

Produkttegninger

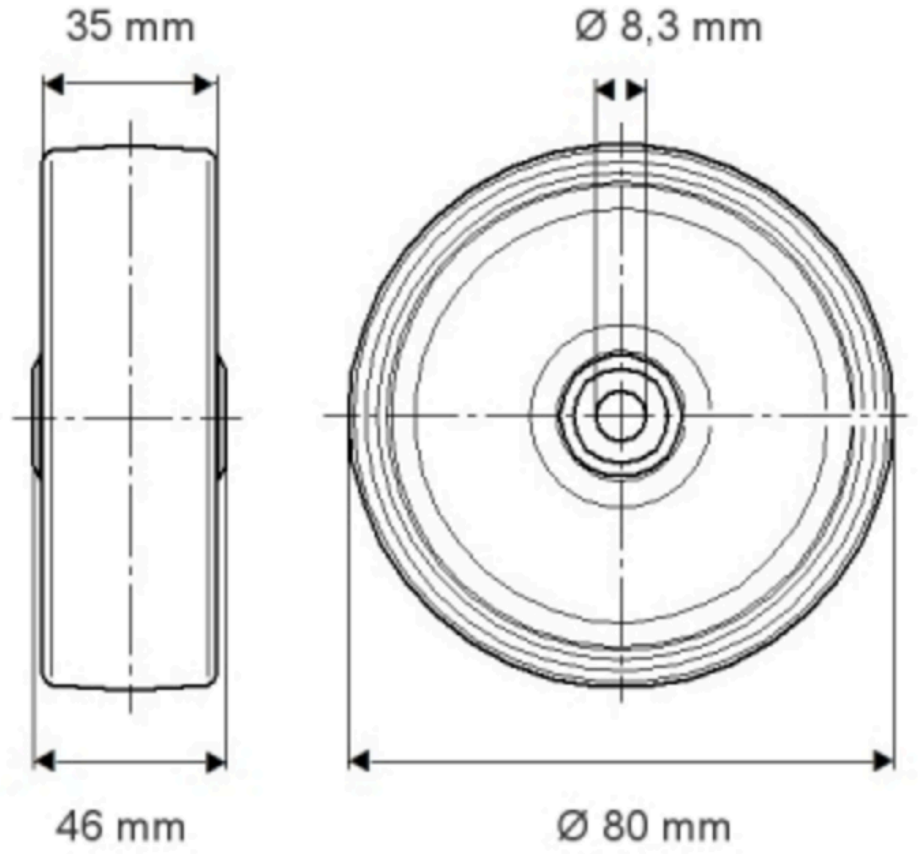

© Copyright 2026 TENTE International GmbH