INFORMAZIONI DI PRODOTTO

ZETA

4681ITP125P63 SH80XL

EAN 4031582400434



L'immagine può differire dal prodotto originale

PRESTAZIONI

Prestazioni di rotolamento	●●●●○
Rumore	●●●●○
Attrito	●●●●○
Resistenza alla corrosione	●●●○○

ATTRIBUTI PRINCIPALI

Nome del prodotto	Zeta
Tipo	Ruota girevole con blocco direzionale
Standard	EN12532 - Attrezzature di trasporto
Portata a 4 km/h	400 kg
Portata a 6 km/h	320 kg
Elettricamente conduttivo	No
Inossidabile	No
Portata statica	800 kg
Intervallo di temperatura (minimo)	-0,33 °C
Altezza totale	164 mm
Peso complessivo	2,86 kg

SUPPORTO

Materiale di costruzione	Lamiera di acciaio, molto pesante
Forma della forcella	Largo, Rinforzato
Cuscinetto del supporto	Doppio giro di sfere, Rinforzato o Inossidabile
Colore	Passivato blu
Disassamento	55 mm
Ingombro di piroettamento	360 mm

RUOTA

Materiale del corpo	Alluminio
Materiale del battistrada	Poliuretano, Colato
Cuscinetto	Cuscinetti a sfere di precisione
Asse	Vite con dado
Parafili	Senza parafili
Diametro	125 mm
Larghezza battistrada	50 mm
Durezza del Battistrada (A)	80 Shore A

FISSAGGIO

Tipo di fissaggio	Piastra rettangolare
Lunghezza della piastra	137 mm
Larghezza della piastra	105 mm
Lunghezza foro piastra (massima)	105 mm
Larghezza foro piastra (minima)	75 mm
Larghezza foro piastra (massima)	80 mm
Diametro del foro della piastra	11 mm

© Copyright 2026 TENTE International GmbH

ZETA

4681ITP125P63 SH80XL

EAN 4031582400434

Disegni del prodotto

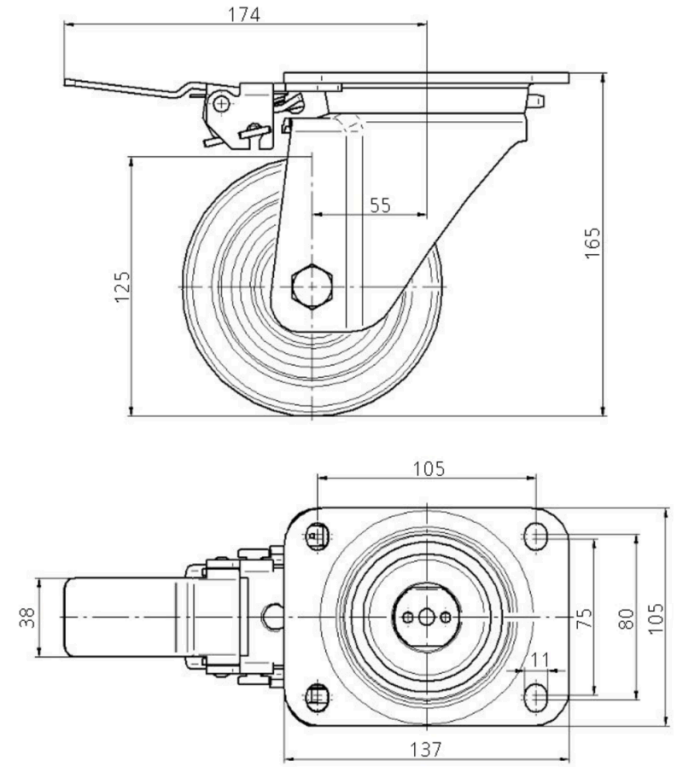

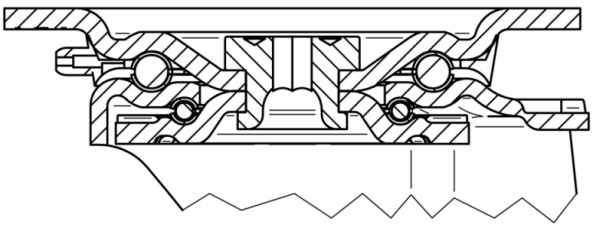

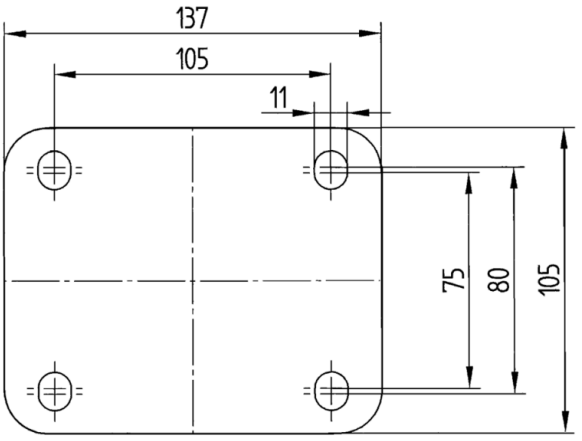

© Copyright 2026 TENTE International GmbH