PRODUKTINFORMATION

OMIKRON TWIN

9958FTP400P68

EAN 4031582317022

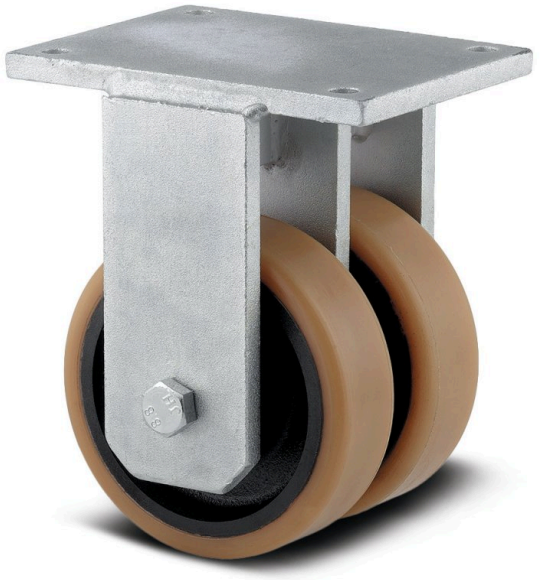

Billedet kan afvige fra det oprindelige produkt

YDEEVNE

Rullemodstand	●●●○○
Kørselsstøj	●●●○○
Abrasion	●●●●○
Rustbeskyttelse	●●●●○

PRIMÆRE EGENSKABER

Produktnavn	Omikron twin
Type	Fast Hjul
Standard	lignende EN12532 – Transportudstyr
Belastning ved 4 km/t	7200 kg
Belastning ved 6 km/t	5000 kg
Elektrisk ledende	Nej
Rustfri	Nej
Belastning Statisk	10800 kg
Temperaturområde (minimum)	-10 °C
Temperaturområde (maksimum)	60 °C
Byggehøjde	510 mm
Samlet bredde	285 mm
Samlet vægt	71,44 kg

GAFFEL

Materialer til boliger	Støbejern eller smedet jern, tungt
Gaffel Form	Dobbelt Hjul
Farve	Gennemsigtig Lakering
Lubrication nipple	1
Dome-diameter	235 mm

HJUL

Fælgmateriale	Støbejern
Hjulbanemateriale	Polyuretan, Støbt
Leje	Præcisionskugleleje
Aksel	Skruet med møtrik
Hjul farve	Honninggul (RAL1005)
Trådfang	Med trådfang
Diameter	400 mm
Hjulbane bredde	80 mm
Fælgbredde	80 mm
Hårdhed af Hjulbane (A)	92 Shore A
Hårdhed af Hjulbane (D)	42 Shore D

MONTERING

Monteringstype	Rektangulær plade
Pladelængde	270 mm
Pladebredde	250 mm
Længde på pladehul (maksimum)	210 mm
Pladehullets bredde (maksimum)	230 mm
Pladehullets diameter	17 mm

© Copyright 2026 TENTE International GmbH

OMIKRON TWIN

9958FTP400P68

EAN 4031582317022

Bestillingsnummer 00801592

Produkttegninger

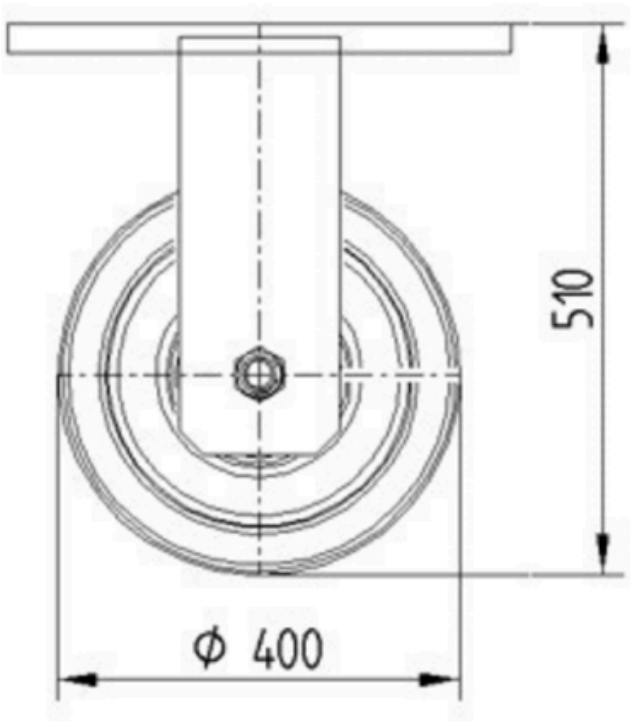

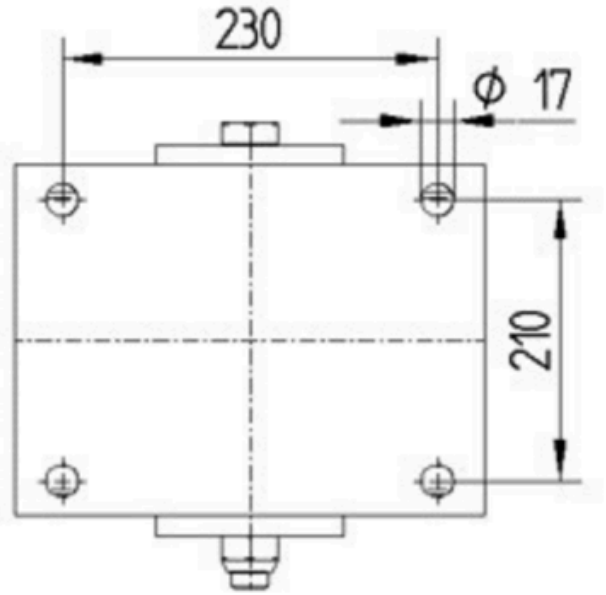

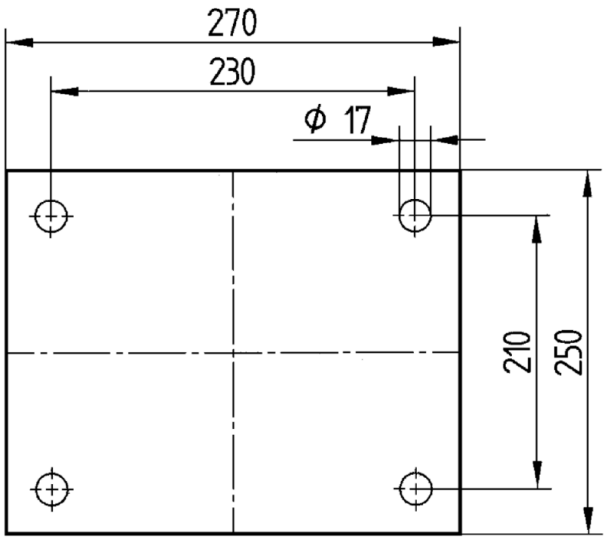

© Copyright 2026 TENTE International GmbH