INFORMATIONS SUR LE PRODUIT

PURETECH

DVR125x37-Ø12 HL44,4

EAN 4031582442441

BETTER MOBILITY. BETTER LIFE.



Image non contractuelle, peut différer du produit d'origine

ROUE

Corps de roue	Tôle d'acier
Bandage	Caoutchouc semi-élastique, noir
Roulement	Roulements rouleaux
Pare-fils	Sans pare-fils
Diamètre	125 mm
Largeur du bandage	37 mm
Diamètre de l'alésage	12 mm
Longueur de moyeu	44,4 mm
Dureté du bandage (A)	85 Shore A

PERFORMANCE

Performance de roulage	●●●○○
Bruit de mouvement	●●●○○
Usure	●●○○○
Résistance à la corrosion	●●●○○

ATTRIBUTS PRINCIPAUX

Nom du produit	Puretech
Type	Roue
Norme	EN12532 - roulette de manutention
Capacité de charge à 4 km/h	100 kg
Conducteur d'électricité	Non
Inoxydable	Non
Capacité de charge statique	200 kg
Plage de température (minimale)	-20 °C
Plage de température (maximale)	60 °C
Poids	0,58 kg

© Copyright 2026 TENTE International GmbH

PURETECH

DVR125x37-Ø12 HL44,4

EAN 4031582442441

BETTER MOBILITY. BETTER LIFE.

Dessins du produit

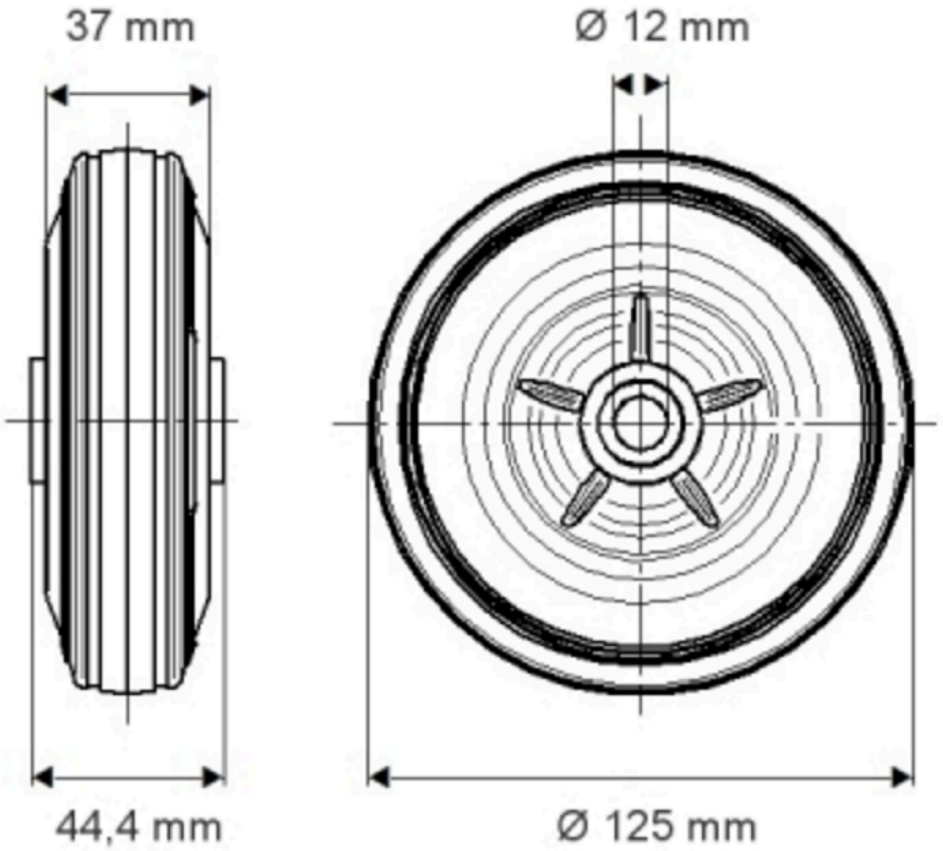

© Copyright 2026 TENTE International GmbH