INFORMACIÓ DE PRODUCTE

MAXTECH

UAD 125x32-Ø12 HL44 natural/3004

EAN 4031582322767



La imatge pot diferir del producte original.

ACTUACIÓ

Actuació Roll	●●●○○
El soroll del moviment	●●●○○
Atràcia	●●●●○
Resistència a a la corrosió	●●●●●

ATRIBUCIONS BÀSIQUES

Nom del producte	Maxtech
Tipus	Aro
Tracidad de carga a 4 km/h	200 kg
Conducció elèctrica	No
Inoxidable	Sí
Tracidad de carga estàtica	400 kg
Temperatura (mínim)	-25 °C
Temperatura màxima (màxim)	80 °C
Pes total	0,31 kg

RODA

Material corporal	Poliamida
Material de la banda de rodadura	Poliuretà, Injectat
El Bearing	Roamiento de rodillos rodets, Inoxidable
Roda de color	Blanc natural
Diametralització	125 mm
Banda de rodadura ample	32 mm
El forat Eix Diàmetre del forat	12 mm
Longitud del cub	44 mm
Corporació ample	32 mm
La duresa del Banda de rodadura (A)	92 Shore A
La duresa del Banda de rodadura (D)	42 Shore D

© Copyright 2026 TENTE International GmbH

MAXTECH

UAD 125x32-Ø12 HL44 natural/3004

EAN 4031582322767

Número de comanda 00034191

Plànols del producte

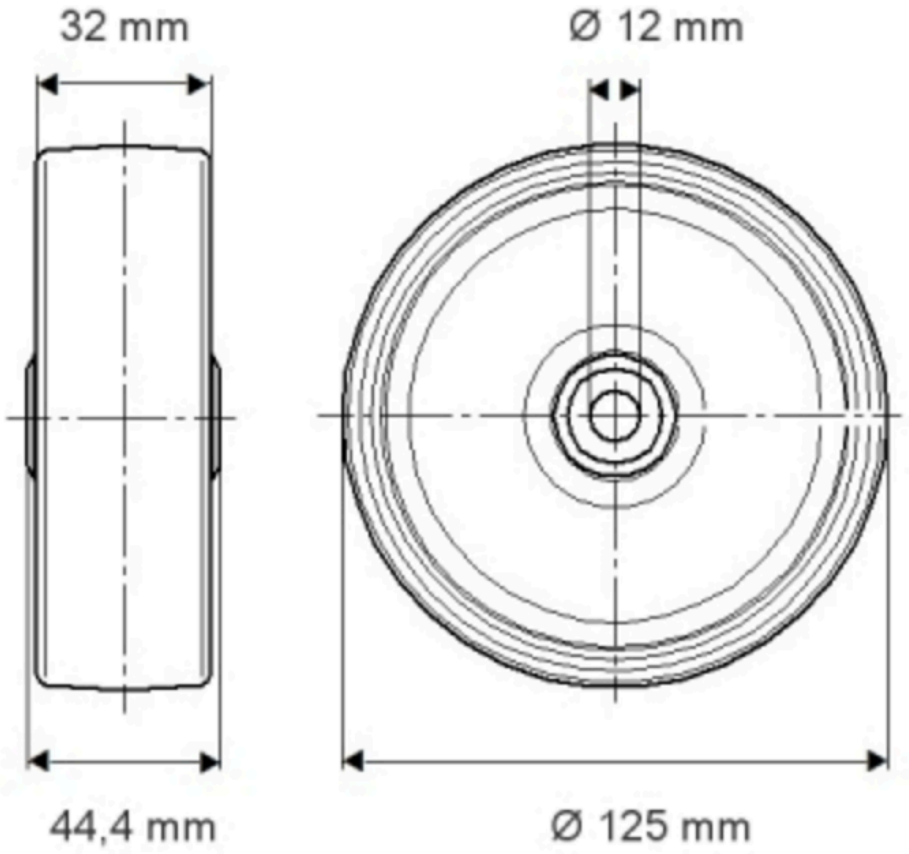

© Copyright 2026 TENTE International GmbH