ИНФОРМАЦИЯ О ПРОДУКТЕ

NOVATECH

ETX082x70-Ø17 HL75-B

EAN 4031582331936



Изображение может отличаться от оригинального продукта

КОЛЕСО

Материал корпуса	Сталь, железо
Материал протектора	Полиуретан, Литой
Подшипник	Прециссионый шариковый подшипник, Герметичный
Защита от проводов	С защитой резьбы
Диаметр	82 mm
Ширина Протектор	70 mm
Диаметр отверстия Ось	17 mm
Длина хаба	75 mm
Твердость Протектор (A)	92 Береговая A
Тип подшипника	6303
Тип уплотнения	B
Подходит для	jungheinrich_mic

ПРОИЗВОДИТЕЛЬНОСТЬ

Производительность рулона	●●●○○
Шум движения	●●●○○
Исчезновение	●●●●○
Устойчивость к коррозии	●●●○○

ОСНОВНЫЕ АТРИБУТЫ

Название продукта	Novatech
Тип	Колесо
Грузоподъемность при 3 км/ч	700 kg
Электропроводящий	Нет
Нержавеющая сталь	Нет
Грузоподъемность статическая	1400 kg
Диапазон температур (минимальный)	-20 °C
Диапазон температур (максимальный)	60 °C
Общий вес	1 kg

© Copyright 2026 TENTE International GmbH

NOVATECH

ETX082x70-Ø17 HL75-B

EAN 4031582331936

Чертежи изделия

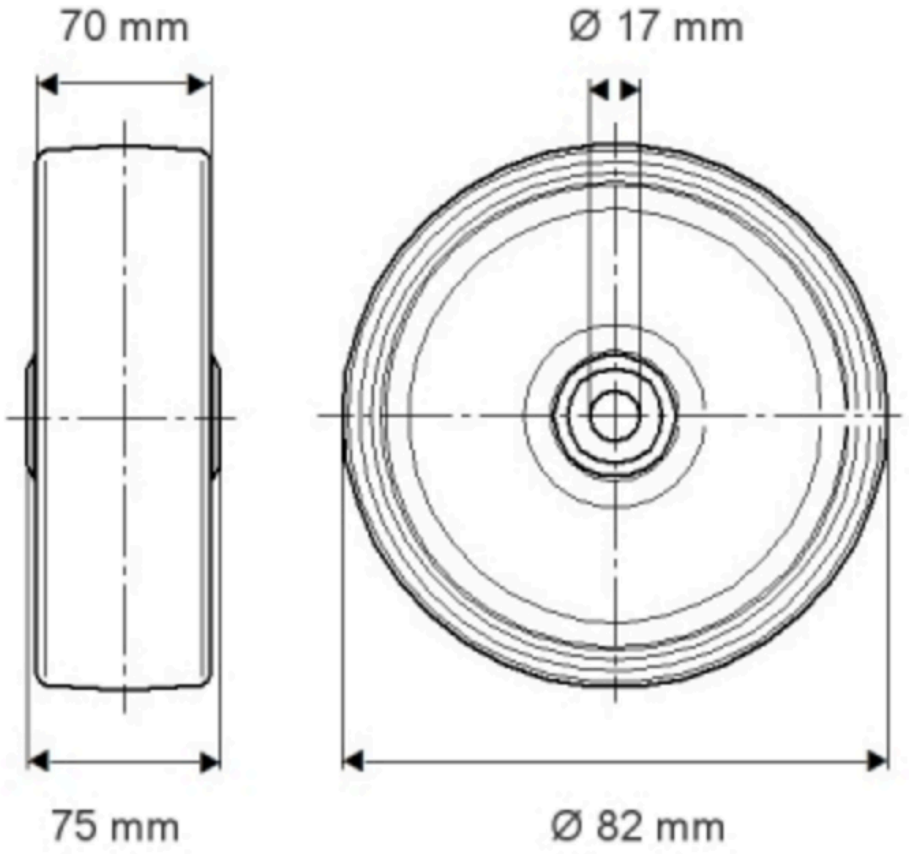

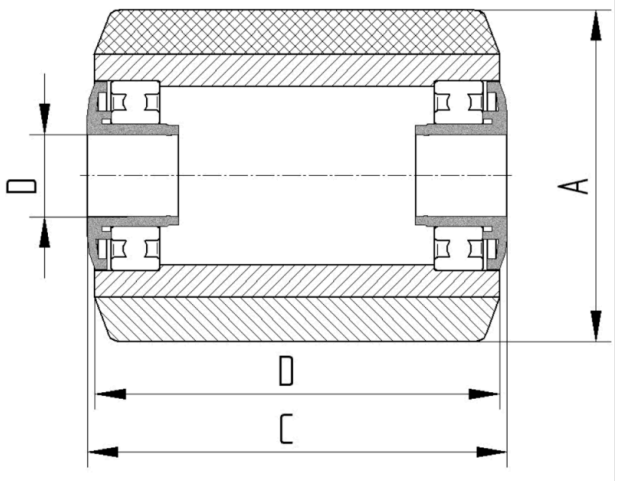

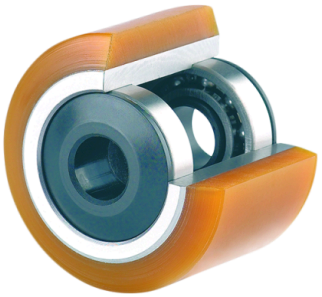

© Copyright 2026 TENTE International GmbH