INFORMATIONS SUR LE PRODUIT

BUSHING

Kunststoff Huelse R48-27 Ø22

EAN 4031582321753



L'image peut différer du produit d'origine

RACCORD

Type de raccord	Réduction Entretoise, carrée
Diamètre Œil	22 mm
Longueur Œil	45 mm

PERFORMANCE

Résistance à la corrosion	●●●○○

ATTRIBUTS DE BASE

Nom du produit	Bague
Type	Accessoire
Conducteur électrique	Non
Inoxydable	Non
Poids global	0.02 kg

© Copyright 2026 TENTE International GmbH

BUSHING

Kunststoff Huelse R48-27 Ø22

EAN 4031582321753

Numéro de commande 00010350

Dessins du produit

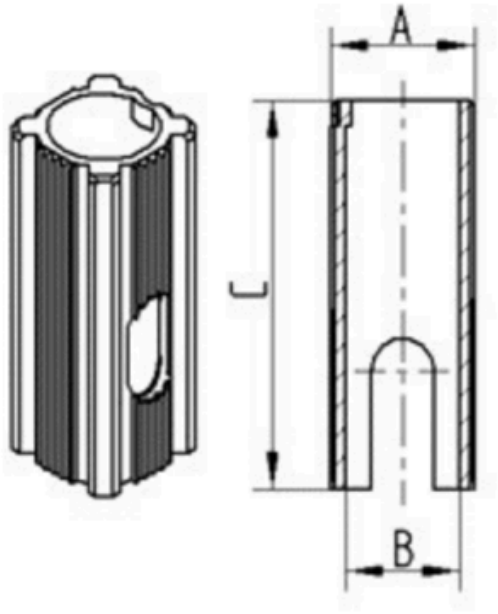

Bezeichnung	A	B	C
R48-22,5-Φ18	22,6	Φ18	62
R48-27,5-Φ18	27,5	Φ18	62
R48-27-Φ22	27	Φ22	45
R48-32-Φ22	32	Φ22	45
R48-36-Φ22	36	Φ22	60
R48-32-Φ28	32	Φ28	45
R48-33,65-Φ28	33,65	Φ28	45
R48-36-Φ28	36	Φ28	60

© Copyright 2026 TENTE International GmbH