PRODUKTINFORMATION

KAPPA LOAD

9652ITP250P63 CL67

EAN 4031582314878



Billedet kan afvige fra det oprindelige produkt

YDEEVNE

Rullemodstand	●●●●○
Kørselsstøj	●●●○○
Abrasion	●●●●○
Rustbeskyttelse	●●●●○

PRIMÆRE EGENSKABER

Produktnavn	Kappa load
Type	Drejeligt Hjul med Totalbremse, Medløbende
Standard	EN12532 – Transportudstyr
Belastning ved 4 km/t	1000 kg
Belastning ved 6 km/t	800 kg
Elektrisk ledende	Nej
Rustfri	Nej
Belastning Statisk	2000 kg
Temperaturområde (minimum)	-10 °C
Temperaturområde (maksimum)	60 °C
Byggehøjde	305 mm
Samlet bredde	116 mm
Samlet vægt	6,05 kg

GAFFEL

Materialer til boliger	Støbejern eller smedet jern, tungt
Gaffel Form	Bred, Forstærket
Drejekrans	Dyb rillet Rulleleje
Farve	Blå-kromatiseret
Udladning	61 mm
Udfaldsradius	187,5 mm
Udfaldsdiameter	375 mm
Lubrication nipple	1
Dome-diameter	111 mm

HJUL

Fælgmateriale	Aluminium
Hjulbanemateriale	Polyuretan, Støbt
Leje	Præcisionskugleleje
Aksel	Skruet med møtrik
Hjul farve	Honninggul (RAL1005)
Trådfang	Uden trådfang
Diameter	250 mm
Hjulbane bredde	55 mm
Fælgbredde	55 mm
Hårdhed af Hjulbane (A)	92 Shore A
Hårdhed af Hjulbane (D)	42 Shore D

MONTERING

Monteringstype	Rektangulær plade
Pladelængde	135 mm
Pladebredde	110 mm
Længde på pladehul (minimum)	75 mm
Længde på pladehul (maksimum)	80 mm
Pladehulbredde (minimum)	75 mm
Pladehullets bredde (maksimum)	105 mm
Pladehullets diameter	11 mm

© Copyright 2026 TENTE International GmbH

KAPPA LOAD

9652ITP250P63 CL67

EAN 4031582314878

Bestillingsnummer 00830404

Produkttegninger

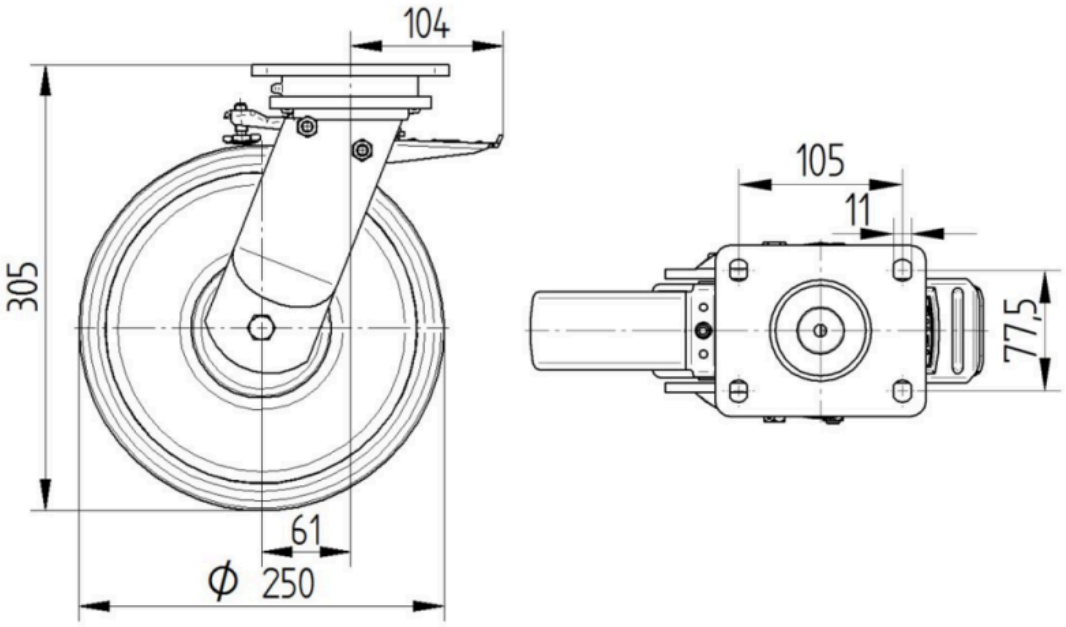

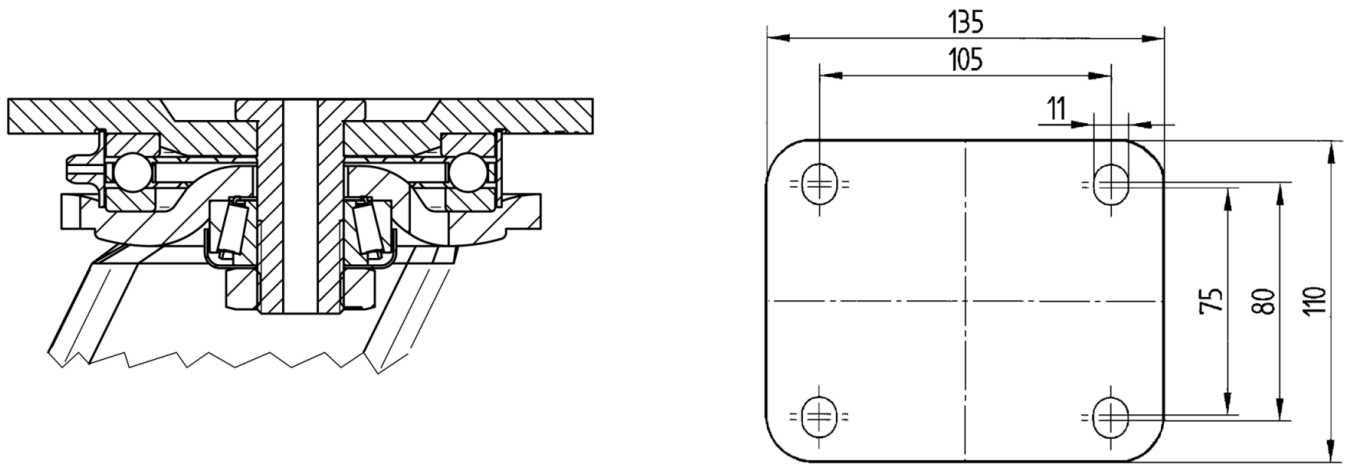

© Copyright 2026 TENTE International GmbH