ИНФОРМАЦИЯ О ПРОДУКТЕ

AGILA

2478YGO075P60-67x60

EAN 4031582342000

BETTER MOBILITY. BETTER LIFE.

Изображение может отличаться от оригинального продукта

ПРОИЗВОДИТЕЛЬНОСТЬ

Производительность рулона	●●●○○
Шум движения	●●●●○
Исчезновение	●●●○○
Устойчивость к коррозии	●●●○○

ОСНОВНЫЕ АТРИБУТЫ

Название продукта	Agila
Тип	Фиксированное Колесная опора
Стандартный	EN12530 — ролики устройств
Грузоподъемность при 3 км/ч	75 kg
Электропроводящий	Да
Нержавеющая сталь	Нет
Грузоподъемность статическая	150 kg
Диапазон температур (минимальный)	-20 °C
Диапазон температур (максимальный)	60 °C
Общая высота	100 mm
Общая ширина	43 mm
Общий вес	0,16 kg

КРОНШТЕЙН

Материал корпуса	Стальной лист, средний
Форма Вилы	Широкая
Цвет	Пассивированный голубым
Диаметр купола	43 mm

КОЛЕСО

Материал корпуса	Полипропилен, электропроводный
Материал протектора	Термопластичная резина, электропроводная
Подшипник	Подшипник скольжения
Цвет Колесо	Серебристо-серый (аналог RAL7001)
Защита от проводов	Без защиты резьбы
Диаметр	75 mm
Ширина Протектор	25 mm
Ширина тела	25 mm
Твердость Протектор (A)	87 Береговая A

ФИТИНГ

Тип фитинга	Прямоугольная пластина
Длина пластины	67 mm
Ширина пластины	60 mm
Длина отверстия пластины (минимальная)	40 mm
Длина отверстия пластины (максимальная)	48 mm
Ширина отверстия пластины (минимальная)	40 mm
Ширина отверстия пластины (максимальная)	48 mm
Диаметр отверстия пластины	6,3 mm

© Copyright 2026 TENTE International GmbH

AGILA

2478YGO075P60-67x60

EAN 4031582342000

Номер заказа 00029054
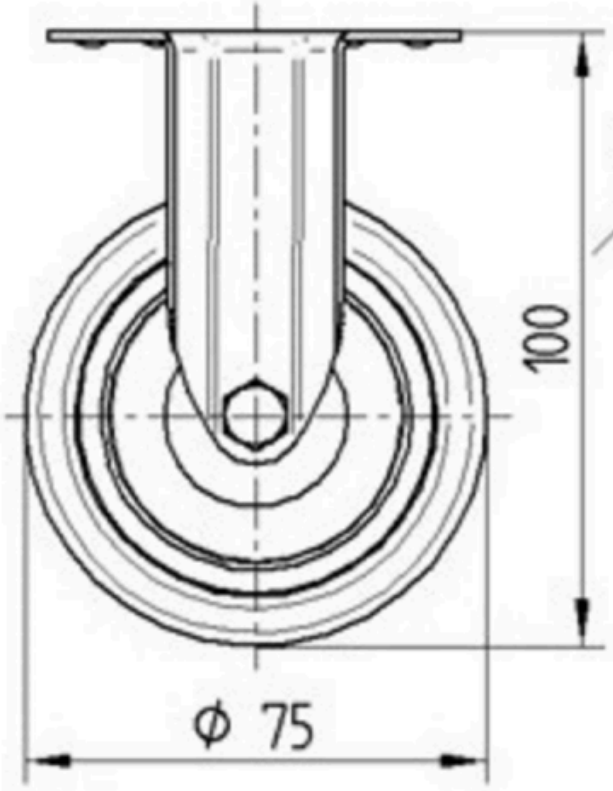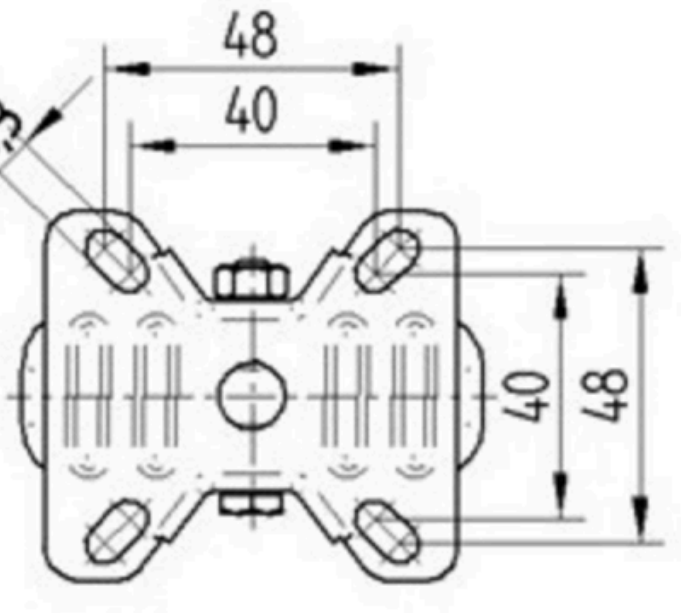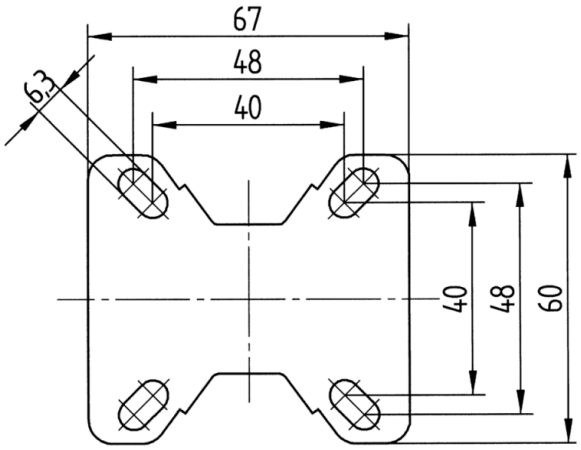
Product Drawings