제품 정보

ZETA

4681IEP200P63

EAN 4031582307955



이미지는 원래 제품과 다를 수 있습니다.

성능

롤 성능	●●●●○
움직임 소음	●●●●●
내마모성	●●●○○
부식방지	●●●○○

핵심 속성

제품명	Zeta
하우징 유형	방향 잠금 장치가 있는 회전식 캐스터
표준	EN12532 - 운송 장비
4km/h에서의 적재 용량	600 kg
6km/h에서의 적재 용량	480 kg
전기 전도성	아니요
스테인리스	아니요
정지 중 하중용량	1200 kg
온도 범위(최소)	-20 °C
온도 범위(최대)	85 °C
총높이	240 mm
전체 너비	96 mm
전체 체중	3.97 kg

하우징

주택 자재	강판, 매우 무거움
Fork 외형	다양한 강화
스위블 베어링	강화 또는 스테인리스 볼 레이스 2개
색상	파란색 부동태화
오프셋	55 mm
회전 간섭	230 mm
돔 직경	96 mm

휠

Tread hardness	부드러운
차체 재질	알루미늄
트레드 재질	탄성 타이어, 검은색, 가황
베어링	정밀 볼 베어링
차축	너트로 고정
휠 색상	제트 블랙(유사 RAL9005)
스레드 가드	스레드가드 없음
직경	200 mm
트레드 폭	50 mm
차체 너비	50 mm
트레드의 경도(A)	67 Shore A

피팅

피팅 유형	직사각형 플레이트
플레이트 길이	137 mm
플레이트 너비	105 mm
플레이트 홀 길이(최소)	75 mm
플레이트 홀 길이(최대)	80 mm
플레이트 구멍 너비(최소)	75 mm
플레이트 구멍 너비(최대)	105 mm
플레이트 구멍 직경	11 mm

© Copyright 2026 TENTE International GmbH

ZETA

4681IEP200P63

EAN 4031582307955

주문 번호 00830071

제품 도면

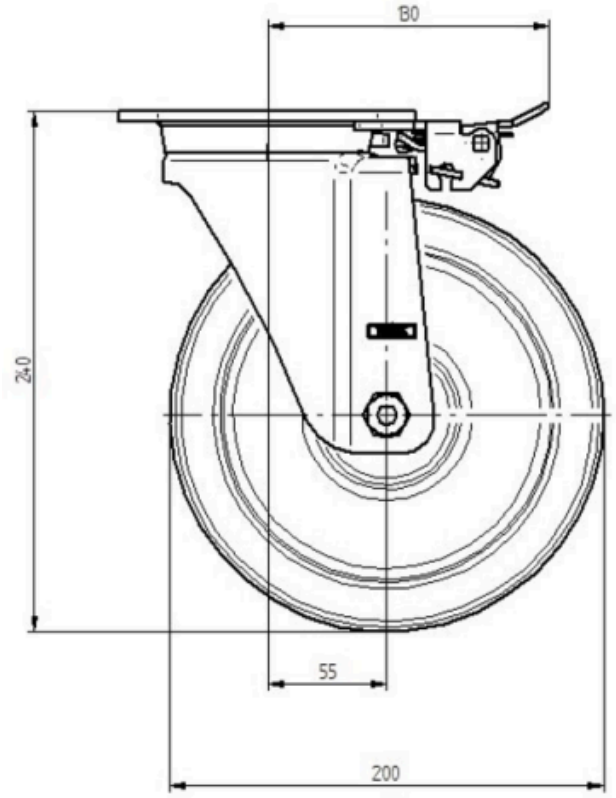

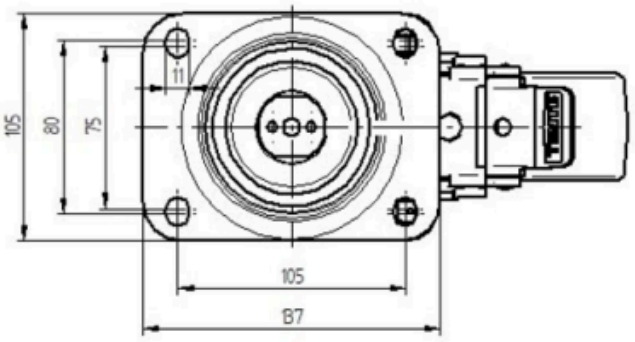

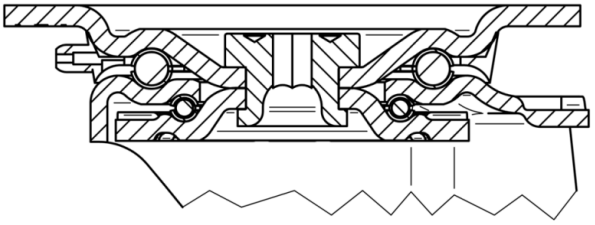

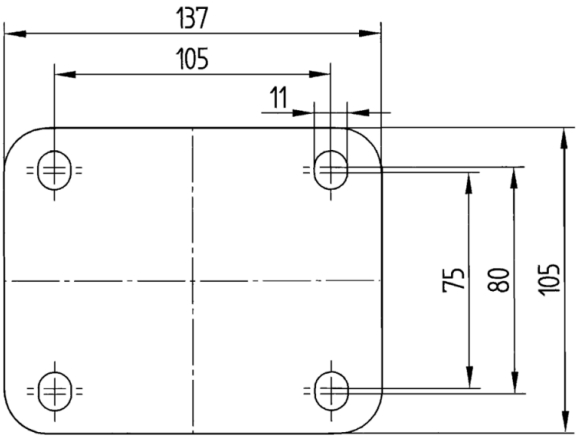

© Copyright 2026 TENTE International GmbH