PRODUKTINFORMATION

BASETECH

POI 038x20-Ø6,1 HL21,5

EAN 4031582320695



Billedet kan afvige fra det oprindelige produkt

HJUL

Fælgmateriale	Polypropylen
Hjulbanemateriale	Identisk med Hjulfælg
Leje	Glideleje med Afstandsrør
Hjul farve	Grafit sort (RAL9011)
Trådfang	Uden trådfang
Diameter	38 mm
Hjulbane bredde	20 mm
Aksel Huldiameter	6 mm
Navlængde	21,5 mm
Fælgbredde	20 mm
Hårdhed af Hjulbane (D)	65 Shore D

YDEEVNE

Rullemodstand	●●●○○
Kørselsstøj	●●●○○
Abrasion	●●●○○
Rustbeskyttelse	●●●○○

PRIMÆRE EGENSKABER

Produktnavn	Basetech
Type	Hjul
Standard	EN12530 - Hjul til Apparater
Belastning ved 3 km/t	35 kg
Elektrisk ledende	Nej
Rustfri	Nej
Belastning Statisk	70 kg
Temperaturområde (minimum)	-20 °C
Temperaturområde (maksimum)	60 °C
Samlet vægt	0,01 kg

© Copyright 2026 TENTE International GmbH

BASETECH

POI 038x20-Ø6,1 HL21,5

EAN 4031582320695

Bestillingsnummer 00050767

Produkttegninger

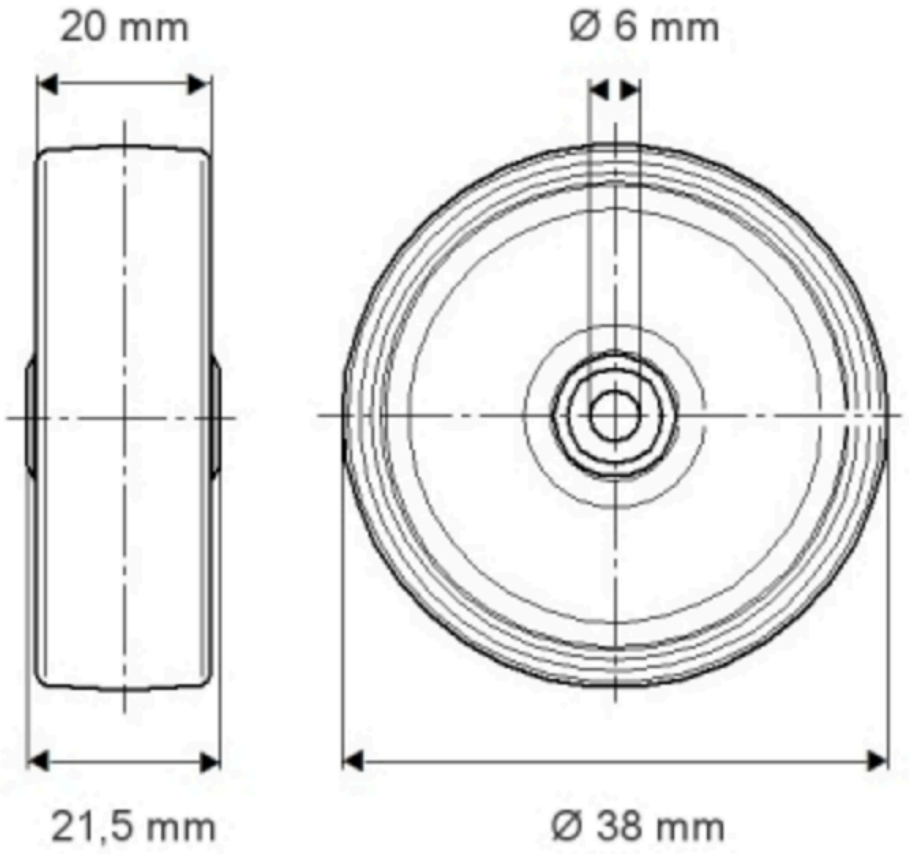

© Copyright 2026 TENTE International GmbH