제품 정보

DURATECH HEAT

BOG080x35-Ø8 HL45,5 (casquillo zinc)

EAN 4031582416459



이미지는 원래 제품과 다를 수 있습니다.

성능

롤 성능	●●●○○
움직임 소음	●●●○○
내마모성	●●●●●
부식방지	●●●●●

핵심 속성

제품명	Duratech heat
하우징 유형	휠
표준	EN12532 - 운송 장비
4km/h에서의 적재 용량	100 kg
전기 전도성	아니요
스테인리스	아니요
정지 중 하중용량	200 kg
온도 범위(최소)	-40 °C
온도 범위(최대)	280 °C
전체 체중	0.21 kg

휠

차체 재질	플라스틱 열경화성, 내열성
트레드 재질	휠 차체와 동일
베어링	건식 베어링 부시
직경	80 mm
트레드 폭	35 mm
차축 홀 직경	8 mm
허브 길이	45 mm
트레드의 경도(D)	85 Shore D

© Copyright 2026 TENTE International GmbH

DURATECH HEAT

BOG080x35-Ø8 HL45,5 (casquillo zinc)

EAN 4031582416459

제품 도면

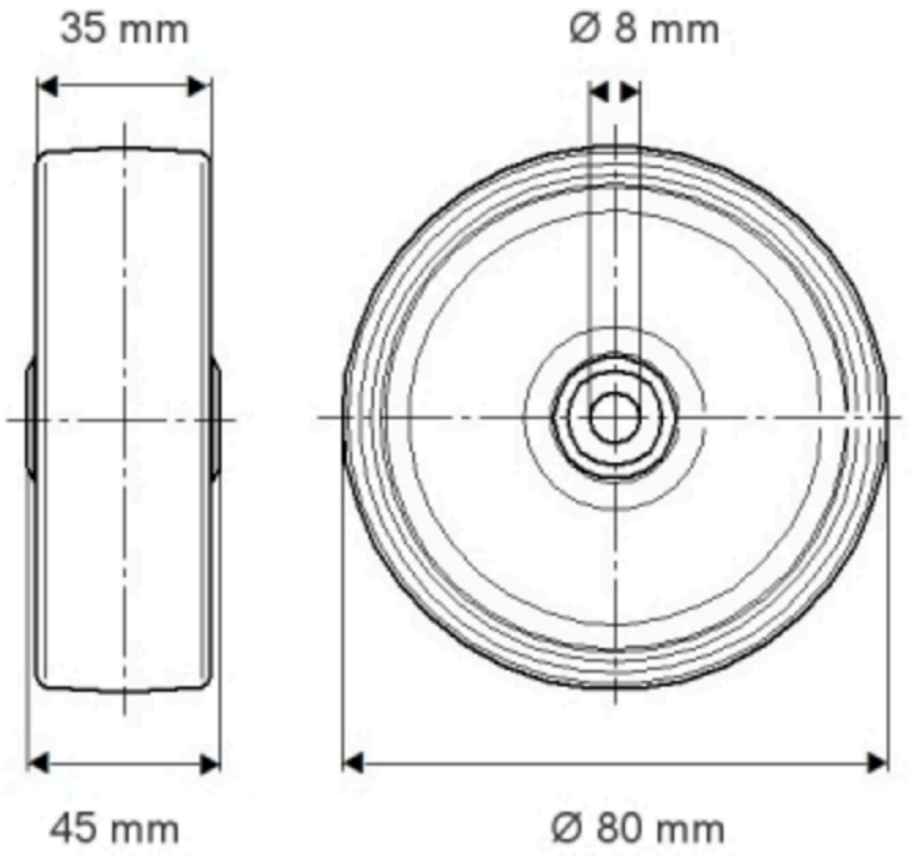

© Copyright 2026 TENTE International GmbH