ИНФОРМАЦИЯ ЗА ПРОДУКТА

# KAPPA

## 9688FTP200P63 CL67 WH-w60

EAN 4031582316216



Изображението може да се различава от оригиналния продукт

### ИЗПЪЛНЕНИЕ

| | |
|---|---|
| Производителност на ролката | ●●●●○ |
| Шум от движение | ●●●○○ |
| Привличане | ●●●●○ |
| Устойчив на корозия | ●●●●○ |

### ОСНОВНИ АТРИБУТИ

| | |
|---|---|
| Име на продукта | Kappa |
| Тип | Фиксиран Колело |
| Стандартен | EN12533 – Тежкотоварни колела |
| Товароносимост при 4 км/ч | 1440 kg |
| Товароносимост при 6 км/ч | 1200 kg |
| Електропроводим | Не |
| Неръждаемост | Не |
| Статичен Товароносимост | 2400 kg |
| Температурен диапазон (минимален) | -10 °C |
| Температурен диапазон (максимален) | 60 °C |
| Обща височина | 245 mm |
| Обща ширина | 98 mm |
| Общо тегло | 6.57 kg |

### ВИЛКА

| | |
|---|---|
| Материал на корпуса | Чугун или ковано желязо, тежко |
| Форма Вилица | Обхват Закалено |
| Цвят | Синьо покритие |
| Lubrication nipple | 1 |
| Диаметър на купол | 96 mm |

### КОЛЕЛО

| | |
|---|---|
| Материал на тялото | Чугун |
| Материал на реазбата | Полиуретан, Пресовано |
| Лагер | Прецизен сачмен лагер |
| Ос | Завинтен с гайка |
| Цвят на Колело | Медено жълто (RAL1005) |
| Предпазители за резби | С предпазно устройство за резба |
| Диаметър | 200 mm |
| Ширина на Резба | 60 mm |
| Ширина на тялото | 60 mm |
| Твърдост на Резба (A) | 92 Бръснач A |
| Твърдост на Резба (D) | 42 Бръснач D |

### ПРИЛЯГАНЕ

| | |
|---|---|
| Тип на фитинга | Правоъгълна плака |
| Дължина на плаката | 135 mm |
| Ширина на плаката | 110 mm |
| Дължина на отвора на плаката (минимална) | 75 mm |
| Дължина на отвора на плаката (максимална) | 80 mm |
| Ширина на отвора на плаката (минимална) | 75 mm |
| Ширина на отвора на плаката (максимална) | 105 mm |
| Диаметър на отвора на плаката | 11 mm |

© Copyright 2026 TENTE International GmbH

# KAPPA

9688FTP200P63 CL67 WH-w60

EAN 4031582316216

Номер на поръчката 00803487

**Чертежи на продукта**

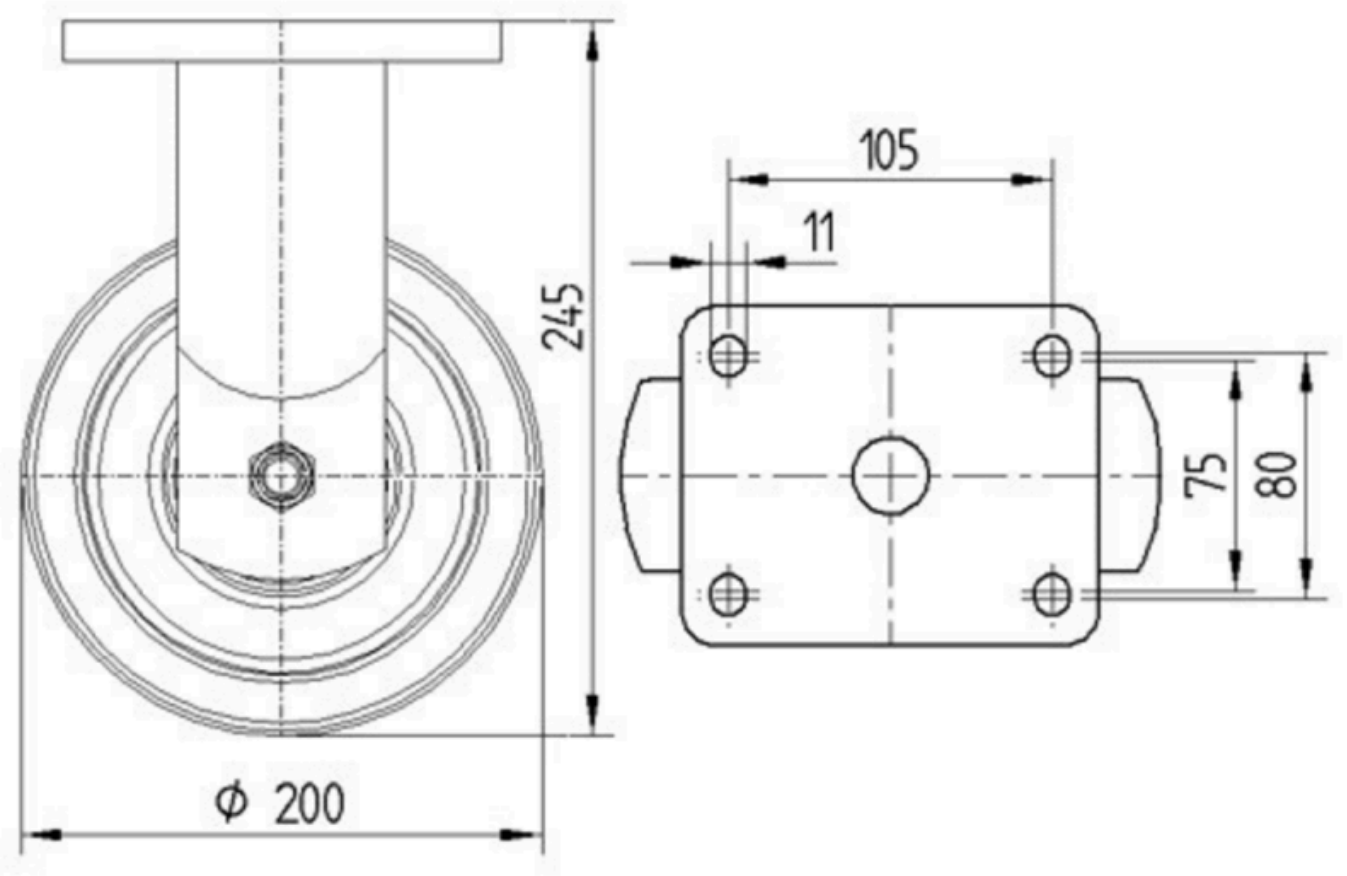


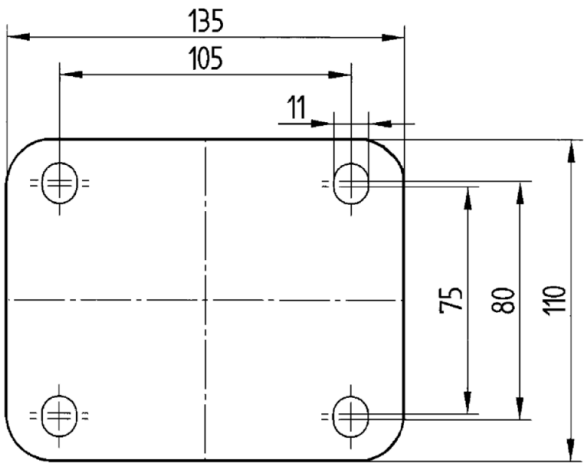


© Copyright 2026 TENTE International GmbH