ИНФОРМАЦИЯ ЗА ПРОДУКТА

КАРРА

9688FTP200P63 CL67 WH-w60

EAN 4031582316216

BETTER MOBILITY. BETTER LIFE.

Изображението може да се различава от оригиналния продукт

ИЗПЪЛНЕНИЕ

Производителност на ролката	●●●●○
Шум от движение	●●●○○
Привличане	●●●●○
Устойчив на корозия	●●●●○

ОСНОВНИ АТРИБУТИ

Име на продукта	Карра
Тип	Фиксиран Колело
Стандартен	EN12533 – Тежкотоварни колела
Товароносимост при 4 км/ч	1440 kg
Товароносимост при 6 км/ч	1200 kg
Електропроводим	Не
Неръждаемост	Не
Статичен Товароносимост	2400 kg
Температурен диапазон (минимален)	-10 °C
Температурен диапазон (максимален)	60 °C
Обща височина	245 mm
Обща ширина	98 mm
Общо тегло	7.98 kg

ВИЛКА

Материал на корпуса	Чугун или ковано желязо, тежко
Форма Вилица	Обхват Закалено
Цвят	Синьо покритие
Lubrication nipple	1
Диаметър на купол	96 mm

КОЛЕЛО

Материал на тялото	Чугун
Материал на реазбата	Полиуретан, Пресовано
Лагер	Прецизен сачмен лагер
Ос	Завинтен с гайка
Цвят на Колело	Медено жълто (RAL1005)
Предпазители за резби	С предпазно устройство за резба
Диаметър	200 mm
Ширина на Резба	60 mm
Ширина на тялото	60 mm
Твърдост на Резба (A)	92 Бръснач A
Твърдост на Резба (D)	42 Бръснач D

ПРИЛЯГАНЕ

Тип на фитинга	Правоъгълна плака
Дължина на плаката	135 mm
Ширина на плаката	110 mm
Дължина на отвора на плаката (минимална)	75 mm
Дължина на отвора на плаката (максимална)	80 mm
Ширина на отвора на плаката (минимална)	75 mm
Ширина на отвора на плаката (максимална)	105 mm
Диаметър на отвора на плаката	11 mm

КАРРА

9688FTP200P63 CL67 WH-w60

EAN 4031582316216

Номер на поръчката 00803487
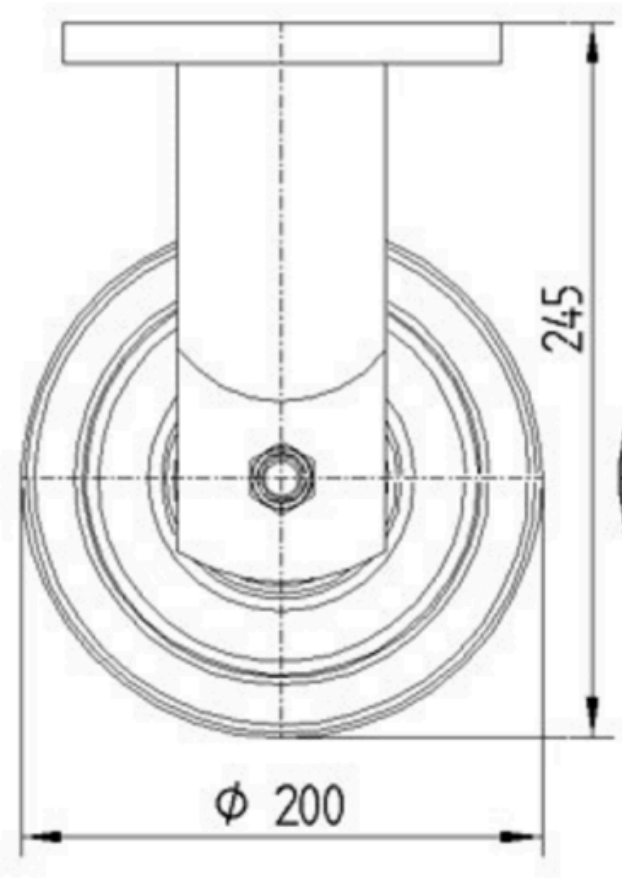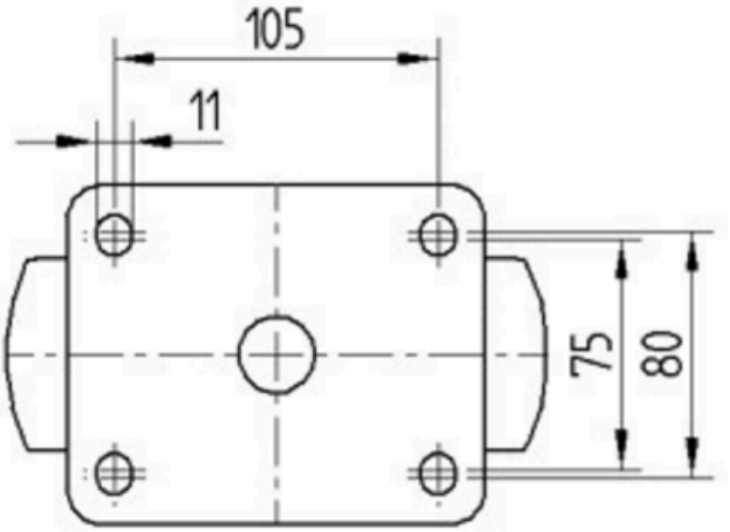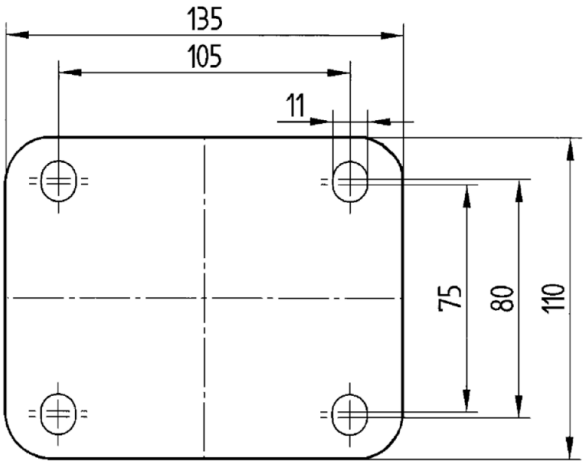
Product Drawings