TERMÉKINFORMÁCIÓK

ALPHA

8476UFX160P67 OH200 brake-asm

EAN 4031582380545



A kép eltérhet az eredeti terméktől

TELJESÍTMÉNY

Gördülési ellenállás teljesítménye	●●●●○
Mozgás zajkibocsátása	●●●●●
Kopás	●●●○○
Korrozióálló képesség	●●●●●

ALAPVETŐ TULAJDONSÁGOK

Termék neve	Alpha
Ház típusa	Központifékes görgő, totálfékkel
Standard	EN12532 - Szállítóeszközök
Teherbírás 4 km/h-nál	250 kg
Elektromosan vezető	Nem
Rozsdamentes	Nem
Statikus teherbírás	500 kg
Hőmérséklet-tartomány (minimális)	-20 °C
Hőmérséklet-tartomány (maximális)	80 °C
Összsúly	1,88 kg
Teljes szélesség	99 mm

VÁZ

A ház anyaga	Rozsdamentes acél, nehéz
Villa alakja	Széles
Forgócsapágy	Kétsoros golyó
Szín	Rozsdamentes acél
Ellensúlyoz	55 mm
Körbeforgás	287 mm
Kupola átmérője	96 mm

KERÉK

Tread hardness	puha
Felépítmény anyaga	Poliamid
Futófelület anyaga	Rugalmas gumi, nyomot nem hagyó, vulkanizált
Csapágy	Precíziós golyóscsapágy, Tömített
Tengely	Csavar anyával
Kerék színe	Ezüstszürke (RAL7001)
Szálvédők	Futófelület védelemmel
Átmérő	160 mm
Futófelület szélessége	46 mm
Test szélessége	46 mm
A futófelület keménysége (A)	63 Shore A

SZERELVÉNY

Szerelvény típusa	Talplemez központi reteszeléssel
Talplemez hossza	176 mm
Talplemez szélessége	112 mm
Lemezfurat hossza (maximális)	77,5 mm
Lemezfurat szélessége (maximális)	105 mm
Tengely furat átmérője	13 mm

© Copyright 2026 TENTE International GmbH

ALPHA

8476UFX160P67 OH200 brake-asm

EAN 4031582380545

Rendelési szám 00064659

Termékrajzok

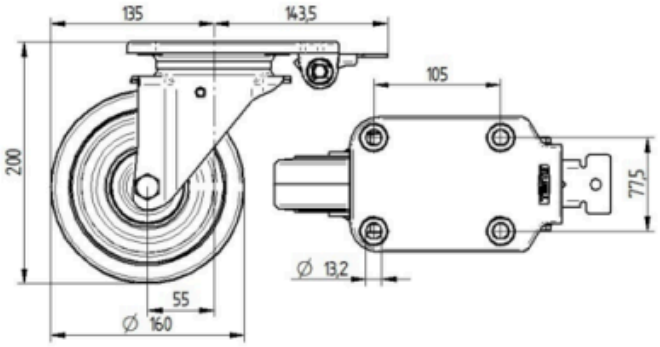

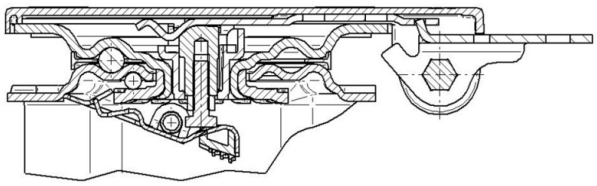

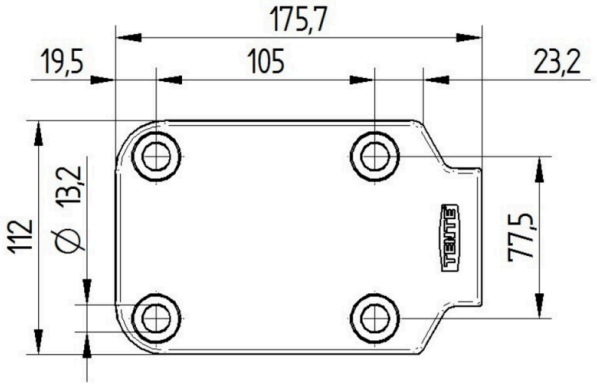

© Copyright 2026 TENTE International GmbH