产品信息

LINEA E-LOCK

594EUSP150R36-32 N 9002 ro

订单号 00065310



图片可能与原产品不同

表现

滚动性能	●●●●●
运动噪音	●●●●○
损耗	●●●●○
耐腐蚀性	●●●○○

核心属性

产品名称	Linea E-Lock
外壳类型	带电动锁定系统的旋转脚轮
标准	EN12531 - 医院病床脚轮
3 km/h的载重	150 kg
4 公里/小时的载重	150 kg
导电	是
不锈	是
静态载重	450 kg
温度范围（最低）	-10 °C
最高温度范围	40 °C
总高	155 mm
总宽度	71 mm
总重量	1.52 kg

支架

外壳材料	聚酰胺
支架形状	双轮子支架
旋转轴承	精密滚珠轴承
颜色	灰白色 （RAL9002）
偏移量	47.5 mm
旋转半径	127 mm
转向干涉	254 mm
圆顶直径	45.5 mm

轮子

轮体材料	聚酰胺
胎面材料	聚氨酯，注塑，导电
轴承	精密滚珠轴承
轮子颜色	灰白色 （RAL9002）
侧盖	带螺纹防护装置
直径	150 mm
胎面宽度	15 mm
轮体宽度	15 mm
胎面硬度 （A）	92 岸 A
胎面硬度 （D）	42 岸 D

固定件

固定件类型	带凸轮孔的阀杆，用于异型杆，短版本
螺栓直径	32 mm
螺栓长度	50 mm
螺栓螺纹位置	7 mm
螺栓安装孔数量	2

德国设计师俱乐部（DDC）

Interzum 奖

iF 设计奖

© Copyright 2026 TENTE International GmbH

LINEA E-LOCK

594EUSP150R36-32 N 9002 ro

订单号 00065310

BETTER MOBILITY. BETTER LIFE.

产品图纸

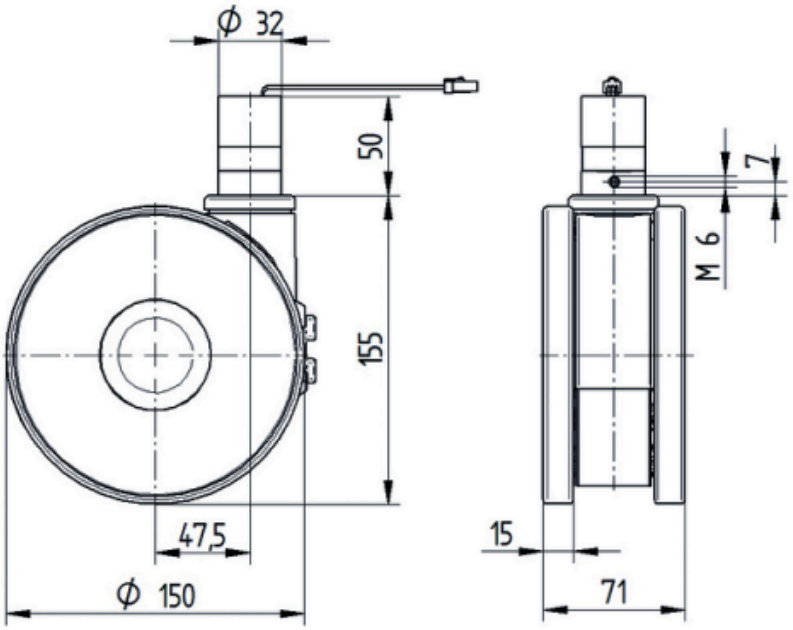

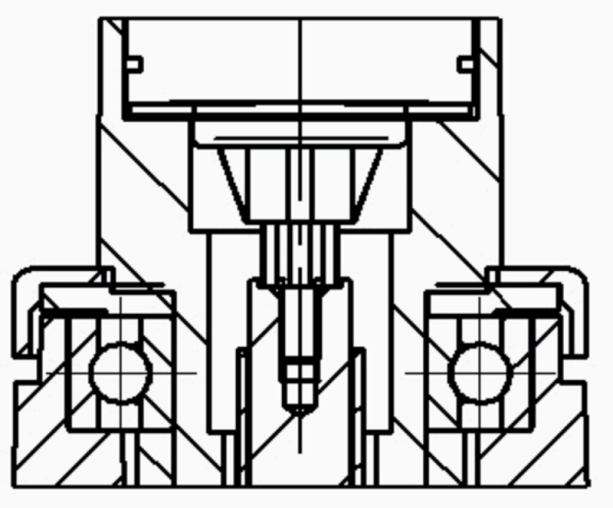

德国设计师俱乐部（DDC）

Interzum 奖

iF 设计奖

© Copyright 2026 TENTE International GmbH