NOVATECH

ETP 100x25-Ø25

EAN 4031582331288



Billedet kan afvige fra det oprindelige produkt

YDEEVNE

Rullemodstand	●●●●○
Kørselsstøj	●●●○○
Abrasion	●●●●○
Rustbeskyttelse	●●●○○

PRIMÆRE EGENSKABER

Produktnavn	Novatech
Type	Hjul
Standard	EN12532 – Transportudstyr
Belastning ved 4 km/t	210 kg
Belastning ved 6 km/t	170 kg
Elektrisk ledende	Nej
Rustfri	Nej
Belastning Statisk	420 kg
Temperaturområde (minimum)	-10 °C
Temperaturområde (maksimum)	60 °C
Samlet vægt	0,48 kg

HJUL

Fælgmateriale	Stål, jern
Hjulbanemateriale	Polyuretan, Støbt
Leje	Præcisionskugleleje
Hjul farve	Honninggul (RAL1005)
Trådfang	Med trådfang
Diameter	100 mm
Hjulbane bredde	25 mm
Aksel Huldiameter	25 mm
Navlængde	12 mm
Fælgbredde	25 mm
Hårdhed af Hjulbane (A)	92 Shore A
Hårdhed af Hjulbane (D)	42 Shore D

© Copyright 2026 TENTE International GmbH

NOVATECH

ETP 100x25-Ø25

EAN 4031582331288

Bestillingsnummer 00839111

Produkttegninger

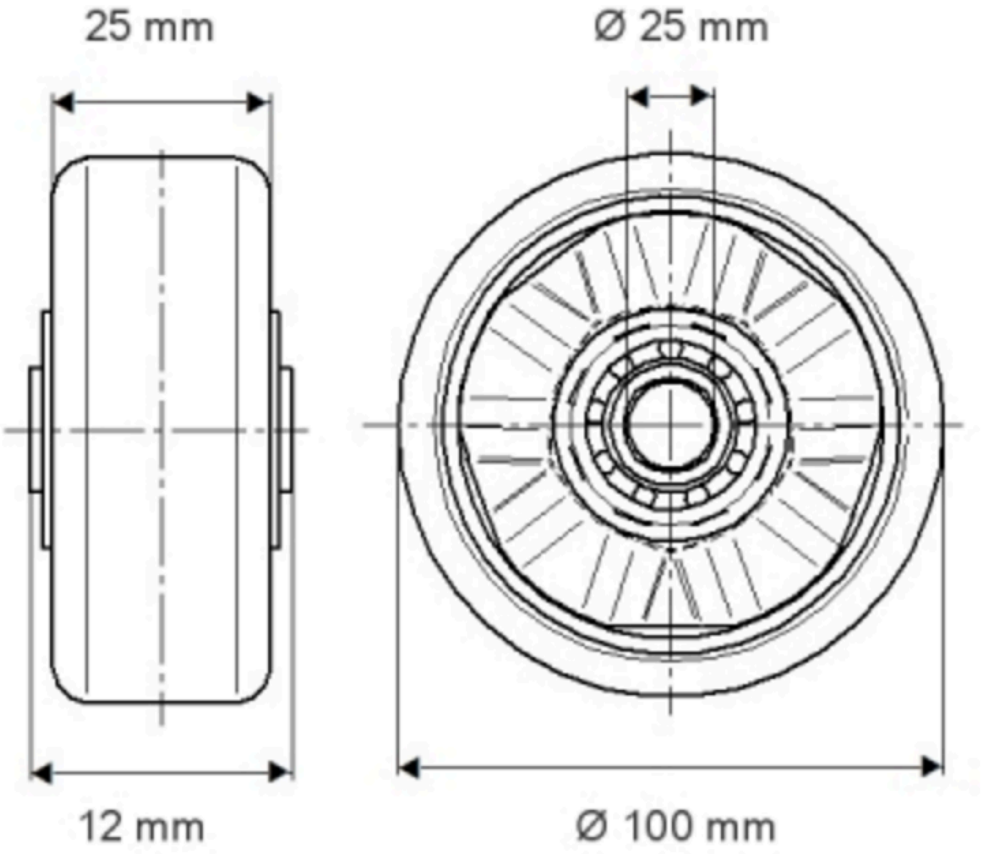

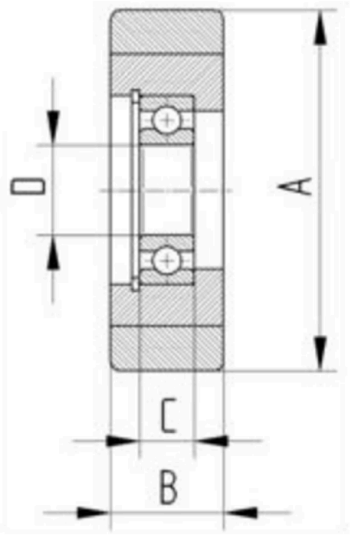

© Copyright 2026 TENTE International GmbH