ALPHA

3477UFP125P62

EAN 4031582377002

BETTER MOBILITY. BETTER LIFE.

画像は元の製品と異なる場合があります

パフォーマンス

回転性能	●●●●○
動きのノイズ	●●●●●
摩擦	●●●○○
耐食性	●●●○○

コア属性

製品名	Alpha
ハウジングタイプ	トータルロック付き自在キャスター
標準	EN12532 - 輸送機器
4km/hの耐荷重	250 kg
導電性	いいえ
ステンレス	いいえ
静荷重	500 kg
温度範囲（最小）	-20 °C
最大温度範囲	80 °C
取付高	155 mm
全幅	75 mm
総重量	1.24 kg

ハウジング

住宅用建材	スチール、重量系
フォーク形状	幅の広い
旋回ベアリング	2つのボールレース
色	青色被膜保護
オフセット	40 mm
旋回半径	123 mm
旋回径	246 mm
ドーム径	75 mm

車輪

Tread hardness	柔らかい
本体材質	ポリアミド
トレッド材質	弾性タイヤ、ノンマーキング、加硫処理
ベアリング	精密ボールベアリング
車軸	ナットでネジ止め
車輪色	シルバーグレー（RAL7001）
スレッドガード	スレッドガード付き
直径	125 mm
トレッド幅	40 mm
ボディ幅	40 mm
トレッドの硬度（A）	63 ショアA

フィッティング

フィッティングタイプ	長方形プレート
プレート長	105 mm
プレート幅	80 mm
プレート穴長（最小）	77 mm
プレート穴長（最大）	60 mm
プレート穴幅（最小）	77 mm
プレート穴幅（最大）	80 mm
プレート穴径	9 mm

© Copyright 2026 TENTE International GmbH

ALPHA

3477UFP125P62

EAN 4031582377002

注文番号 00006374

Product Drawings

3477U00125P62-neu

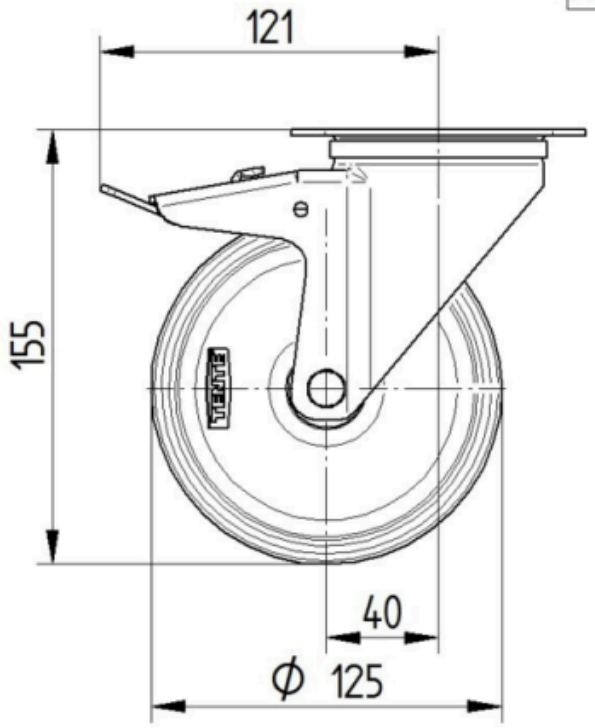

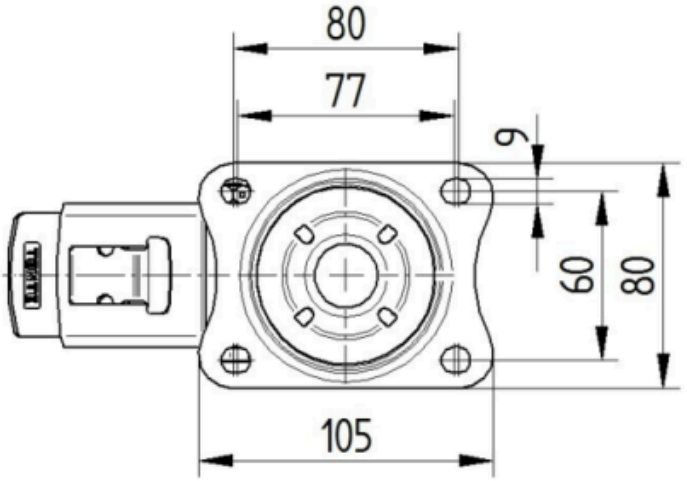

Platte 3470-080P62-105x80

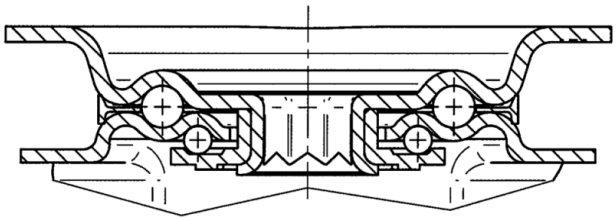

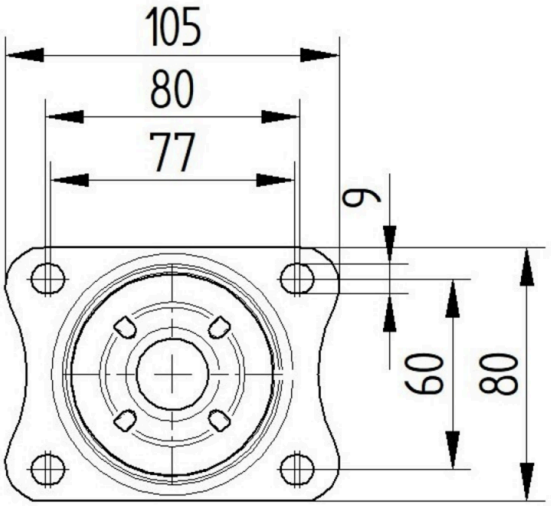

© Copyright 2026 TENTE International GmbH