PRODUKTINFORMATION

ELASTECH

EEZ 200x75-Ø100 DG

EAN 4031582318333



Billedet kan afvige fra det oprindelige produkt

HJUL

Tread hardness	blød
Fælgmateriale	Stål, jern
Hjulbanemateriale	Elastisk dæk, sort, vulkaniseret
Leje	Borehul, ikke-bearbejdet
Hjul farve	Jet black (svarende til RAL9005)
Diameter	200 mm
Hjulbane bredde	75 mm
Aksel Huldiameter	100 mm
Navlængde	75 mm
Fælgbredde	75 mm
Hårdhed af Hjulbane (A)	68 Shore A

YDEEVNE

Rullemodstand	●●○○○
Kørselsstøj	●●●●●
Abrasion	●●●○○
Rustbeskyttelse	●●●○○

PRIMÆRE EGENSKABER

Produktnavn	Elastech
Type	Hjul
Standard	EN12533 – Sværlasthjul
Belastning ved 4 km/t	600 kg
Belastning ved 6 km/t	500 kg
Elektrisk ledende	Nej
Rustfri	Nej
Belastning Statisk	1000 kg
Temperaturområde (minimum)	-20 °C
Temperaturområde (maksimum)	85 °C
Samlet vægt	2,31 kg

© Copyright 2026 TENTE International GmbH

ELASTECH

EEZ 200x75-Ø100 DG

EAN 4031582318333

Bestillingsnummer 00830872

Produkttegninger

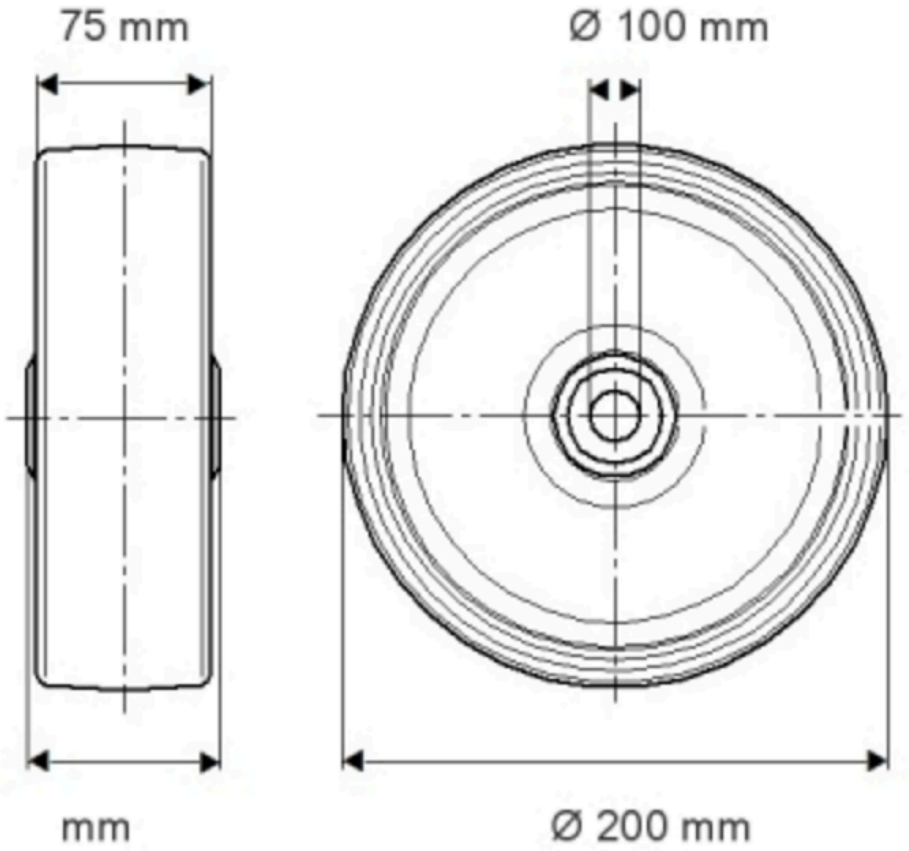

© Copyright 2026 TENTE International GmbH

ELASTECH

EEZ 200x75-Ø100 DG

EAN 4031582318333

Bestillingsnummer 00830872

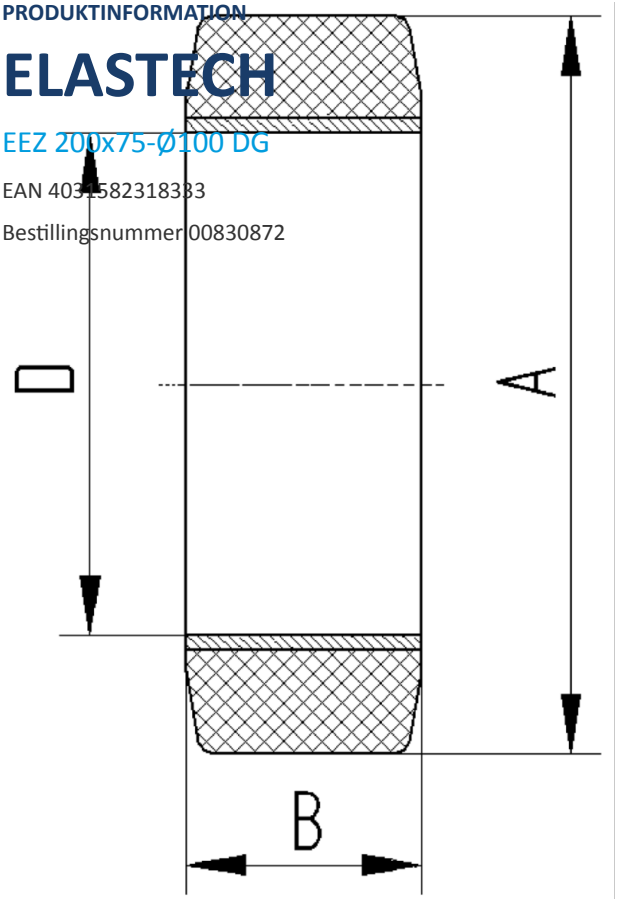

BETTER MOBILITY. BETTER LIFE.

© Copyright 2026 TENTE International GmbH