ІНФОРМАЦІЯ ПРО ПРОДУКТ

ZETA

4687IEP160P63

EAN 4031582308129



Зображення може відрізнятися від оригінального продукту

ЕФЕКТИВНІСТЬ

Продуктивність рулону	●●●●○
Шум руху	●●●●●
Атритація	●●●○○
Стійкість до корозії	●●●○○

ОСНОВНІ АТРИБУТИ

Назва продукту	Zeta
Тип	Поворотний Колісна опора із Загальне гальмо
Стандартний	EN12532 - Транспортувальне обладнання
ОбВантажопідйомність 4 км/год	350 kg
ОбВантажопідйомність 6 км/год	280 kg
Електропровідність	Ні
Нержавіюча сталь	Ні
Статичний Вантажопідйомність	700 kg
Діапазон температур (мінімальний)	-20 °C
Діапазон температур (максимальний)	85 °C
Загальна висота	200 mm
Загальна ширина	96 mm
Загальна вага	3,59 kg

КРОНШТЕЙН

Матеріал корпусу	Сталевий лист, дуже важкий
Вила Форма	Широка Підсилений
Поворотний вузол	Дві перегони з м’ячем, Підсилений або Нержавіюча сталь
Колір	Пасивований блакитним
Офсет (Зсув)	55 mm
Радіус повороту	161 mm
Поворотне з’єднання	322 mm
Діаметр ковпачка	96 mm

КОЛЕСО

Tread hardness	м’який
Матеріал тіла	Алюміній
Матеріал протектору	Еластична шина, чорна, вулканізована
Носіння	Прецизійний кульковий підшипник
Вісь	Пригвинчено гайкою
Колір Колесо	Щечорний (подібний RAL9005)
Захист різьби	Без різьби
Діаметр	160 mm
Протектор	50 mm
Ширина тіла	50 mm
Твердість Протектор (A)	67 Прибережна A

ВСТАНОВЛЕННЯ

Тип налаштування	Прямокутна пластина
Довжина пластини	137 mm
Ширина тарілки	105 mm
Довжина отвору для планшета (мінімальна)	75 mm
Довжина отвору для планшета (максимальна)	80 mm
Ширина отвору для планшета (мінімальна)	75 mm
Ширина отвору для планшета (максимальна)	105 mm
Діаметр отвору планшета	11 mm

© Copyright 2026 TENTE International GmbH

ZETA

4687IEP160P63

EAN 4031582308129

Номер замовлення 00804236

Креслення продукту

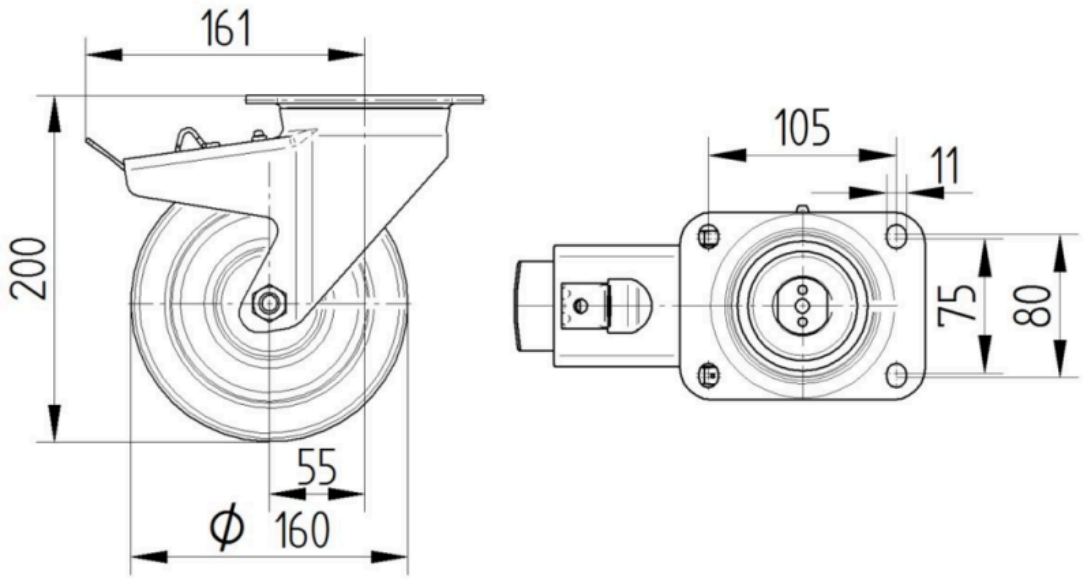

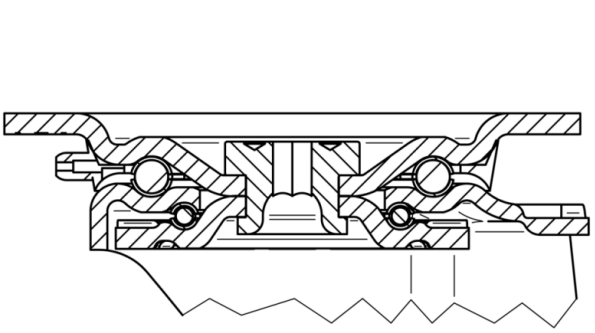

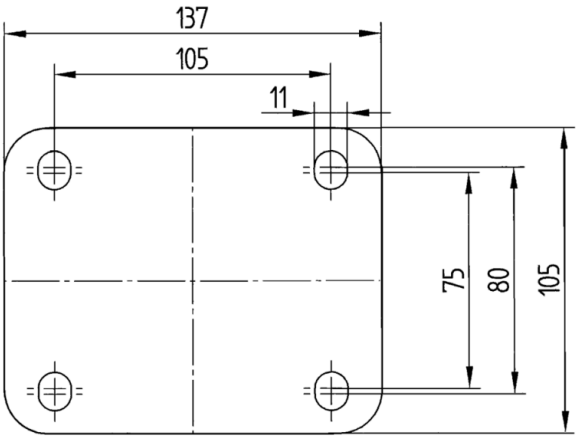

© Copyright 2026 TENTE International GmbH