INFORMACE O PRODUKTU

PURETECH

PVR 125x37-Ø12 HL44

EAN 4031582321265



Obrázek se může lišit od původního produktu

KOLO

Materiál středu	Polyprpylen
Materiál běhounu	Tvrdá guma černá
Ložisko	Valivé ložisko
Barva Kola	Grafitově černá (RAL9011)
Ochranná krytka	Bez pouzdra
Průměr	125 mm
Šířka Běhoun	37 mm
Průměr otvoru pro Šroub	12 mm
Délka náboje	44 mm
Šířka středu kola	37 mm
Tvrdost Běhoun (A)	80 krůček A

VÝKON

Valivý odpor	●●●○○
Hlučnost	●●●●○
Opotřebení	●●●○○
Odolné vůči korozi	●●●○○

ZÁKLADNÍ ATRIBUTY

Název produktu	Puretech
Typ	Kolo
Norma	EN12532 – Přepravní vybavení
Nosnost 4 km/h	100 kg
Elektrické vodivé	Ne
Nerezové	Ne
Statická Nosnost	200 kg
Rozsah teploty (minimální)	-20 °C
Teplotní rozsah (maximální)	60 °C
Celková hmotnost	0,47 kg

© Copyright 2026 TENTE International GmbH

PURETECH

PVR 125x37-Ø12 HL44

EAN 4031582321265

Objednací číslo 00030955

Výkresy produktu

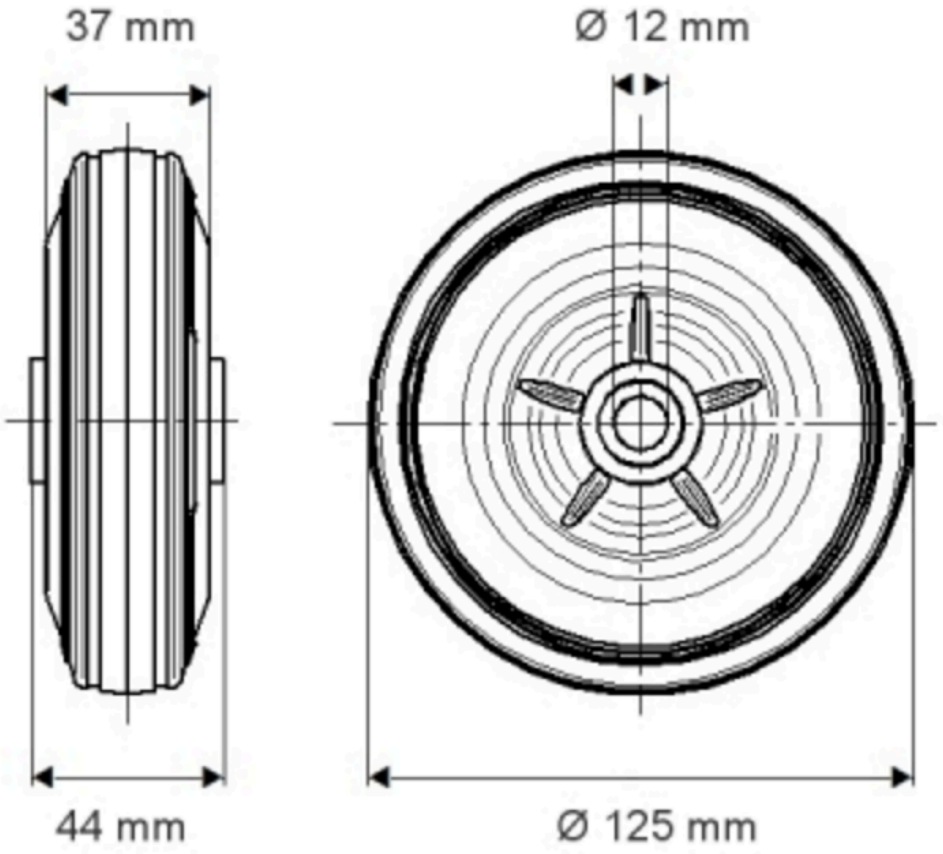

© Copyright 2026 TENTE International GmbH