INFORMAZIONI DI PRODOTTO

AGILA

2478DYK075P60-67X60

EAN 4031582344523



L'immagine può differire dal prodotto originale

PRESTAZIONI

Prestazioni di rotolamento	●●●○○
Rumore	●●●●○
Attrito	●●●○○
Resistenza alla corrosione	●●●○○

ATTRIBUTI PRINCIPALI

Nome del prodotto	Agila
Tipo	Ruota fissa
Standard	EN12530 - Ruote per dispositivi
Portata a 3 km/h	55 kg
Elettricamente conduttivo	Sì
Inossidabile	No
Portata statica	110 kg
Intervallo di temperatura (minimo)	-20 °C
Intervallo di temperatura (massimo)	60 °C
Altezza totale	100 mm
Larghezza complessiva	43 mm
Peso complessivo	0,29 kg

SUPPORTO

Materiale di costruzione	Lamiera di acciaio, media
Forma della forcella	Largo
Colore	Passivato blu
Diametro cuffia superiore	43 mm

RUOTA

Materiale del corpo	Lamiera d'acciaio
Materiale del battistrada	Gomma piena, nera, elettroconduttiva
Cuscinetto	Coni di sfere
Colore Ruota	Passivato blu
Parafili	Con parafili
Diametro	75 mm
Larghezza battistrada	25 mm
Larghezza corpo	25 mm
Durezza del Battistrada (A)	80 Shore A

FISSAGGIO

Tipo di fissaggio	Piastra rettangolare
Lunghezza della piastra	67 mm
Larghezza della piastra	60 mm
Lunghezza foro piastra (minima)	40 mm
Lunghezza foro piastra (massima)	48 mm
Larghezza foro piastra (minima)	40 mm
Larghezza foro piastra (massima)	48 mm
Diametro del foro della piastra	6,3 mm

© Copyright 2026 TENTE International GmbH

AGILA

2478DYK075P60-67X60

EAN 4031582344523

Numero d'ordine 00028590

Disegni del prodotto

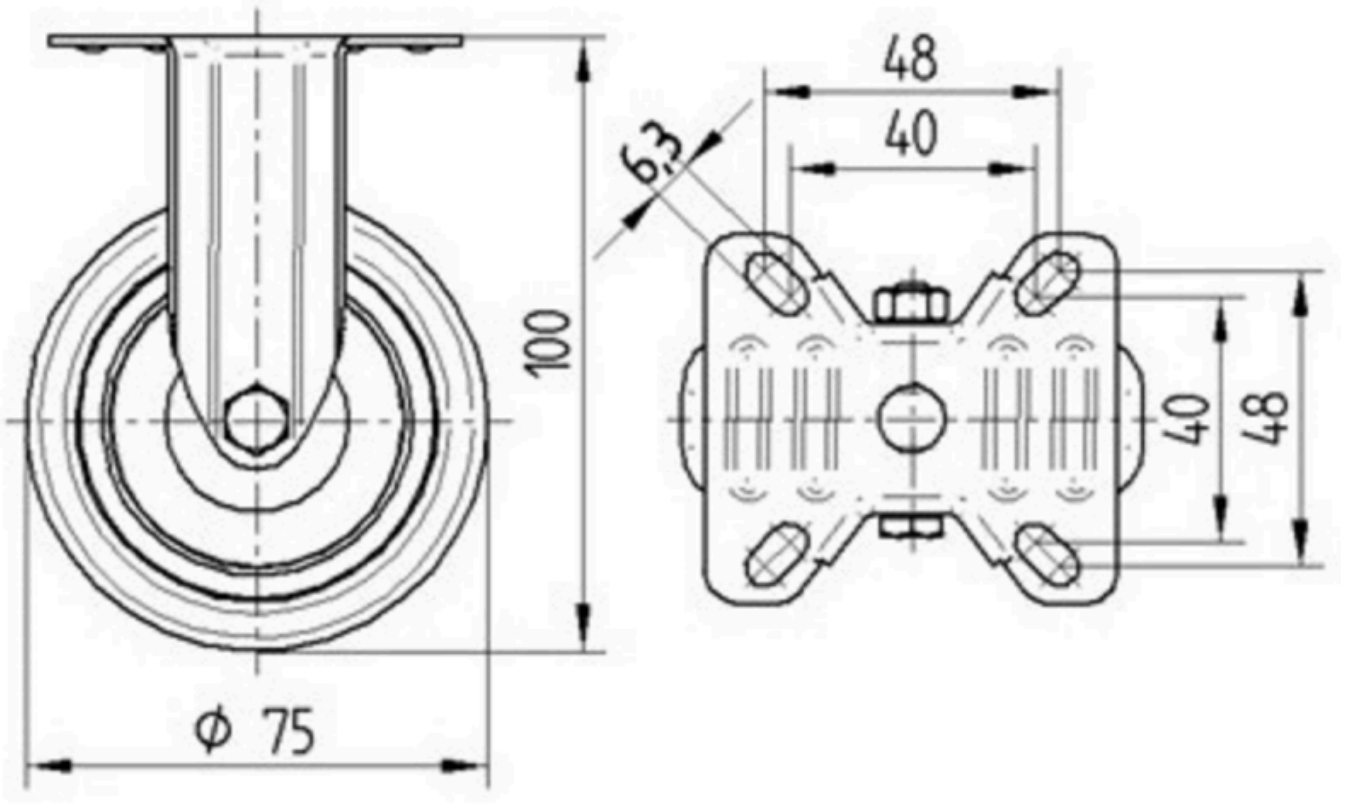

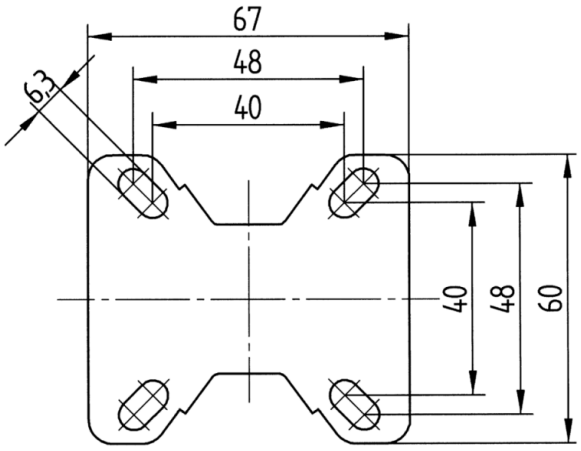

© Copyright 2026 TENTE International GmbH