PRODUKTINFORMATION

NOVATECH

ETP 120x50-Ø25 HL50

EAN 4031582369489



Billedet kan afvige fra det oprindelige produkt

YDEEVNE

Rullemodstand	●●●●○
Kørselsstøj	●●●○○
Abrasion	●●●●○
Rustbeskyttelse	●●●○○

PRIMÆRE EGENSKABER

Produktnavn	Novatech
Type	Hjul
Standard	EN12532 – Transportudstyr
Belastning ved 4 km/t	600 kg
Belastning ved 6 km/t	480 kg
Elektrisk ledende	Nej
Rustfri	Nej
Belastning Statisk	1200 kg
Temperaturområde (minimum)	-10 °C
Temperaturområde (maksimum)	60 °C
Samlet vægt	1,04 kg

HJUL

Fælgmateriale	Stål, jern
Hjulbanemateriale	Polyuretan, Støbt
Leje	Præcisionskugleleje
Hjul farve	Honninggul (RAL1005)
Trådfang	Med trådfang
Diameter	120 mm
Hjulbane bredde	50 mm
Aksel Huldiameter	25 mm
Navlængde	50 mm
Fælgbredde	50 mm
Hårdhed af Hjulbane (A)	92 Shore A
Hårdhed af Hjulbane (D)	42 Shore D
Lejetype	6304

© Copyright 2026 TENTE International GmbH

NOVATECH

ETP 120x50-Ø25 HL50

EAN 4031582369489

Bestillingsnummer 00827826

Produkttegninger

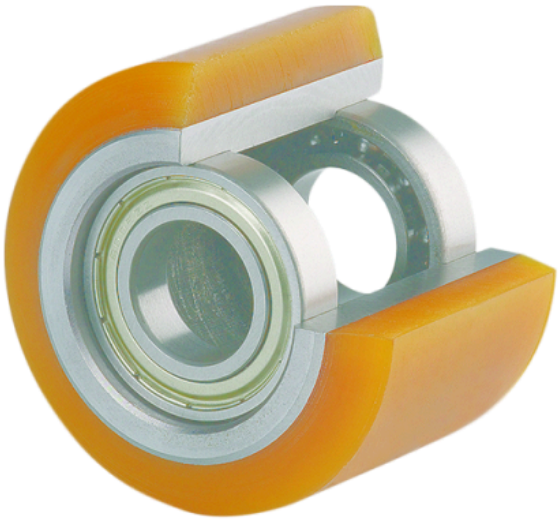

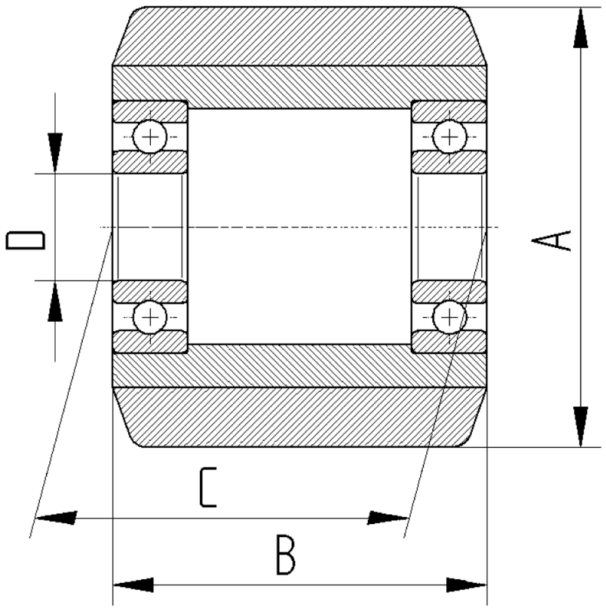

© Copyright 2026 TENTE International GmbH