ИНФОРМАЦИЯ О ПРОДУКТЕ

LINEA LOW HEIGHT

5945UAP100P30-8 LH RAL7001

EAN 4031582373073

BETTER MOBILITY. BETTER LIFE.



Изображение может отличаться от оригинального продукта

ПРОИЗВОДИТЕЛЬНОСТЬ

Производительность рулона	●●●●●
Шум движения	●●●○○
Исчезновение	●●●●○
Устойчивость к коррозии	●●●●○

ОСНОВНЫЕ АТРИБУТЫ

Название продукта	Linea low height
Тип	Поворотное Колесная опора с Тормоз колеса
Стандартный	EN12530 — ролики устройств
Грузоподъемность при 3 км/ч	100 kg
Электропроводящий	Нет
Нержавеющая сталь	Нет
Грузоподъемность статическая	200 kg
Диапазон температур (минимальный)	-10 °C
Диапазон температур (максимальный)	40 °C
Общая высота	103 mm
Общая ширина	73 mm

КРОНШТЕЙН

Материал корпуса	Полиамид
Форма Вилы	Кронштейн сдвоенного Колесо
Поворотный узел	Прециссионый шариковый подшипник
Цвет	Серебристо-серый (RAL7001)
Офсет (Смещение)	32 mm
Радиус поворота	102 mm
Поворотное соединение	204 mm
Диаметр купола	41 mm

КОЛЕСО

Материал корпуса	Полиамид
Материал протектора	Полиуретан, Инжекционный
Подшипник	Прециссионый шариковый подшипник
Защита от проводов	С защитой резьбы
Диаметр	100 mm
Ширина Протектор	20 mm
Твердость Протектор (A)	92 Береговая A

ФИТИНГ

Тип фитинга	Отверстие под болт
Диаметр отверстия Болт	8 mm

Deutscher Конструктор Club

Премия Interzum Award

Награда за Дизайн IF

© Copyright 2026 TENTE International GmbH

LINEA LOW HEIGHT

5945UAP100P30-8 LH RAL7001

EAN 4031582373073

BETTER MOBILITY. BETTER LIFE.

Чертежи изделия

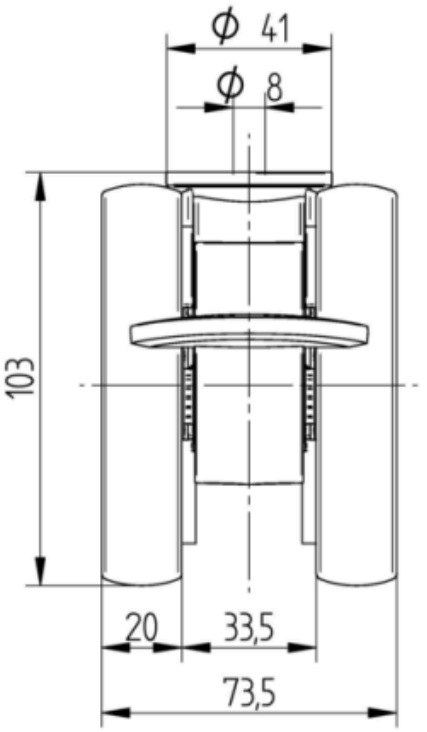

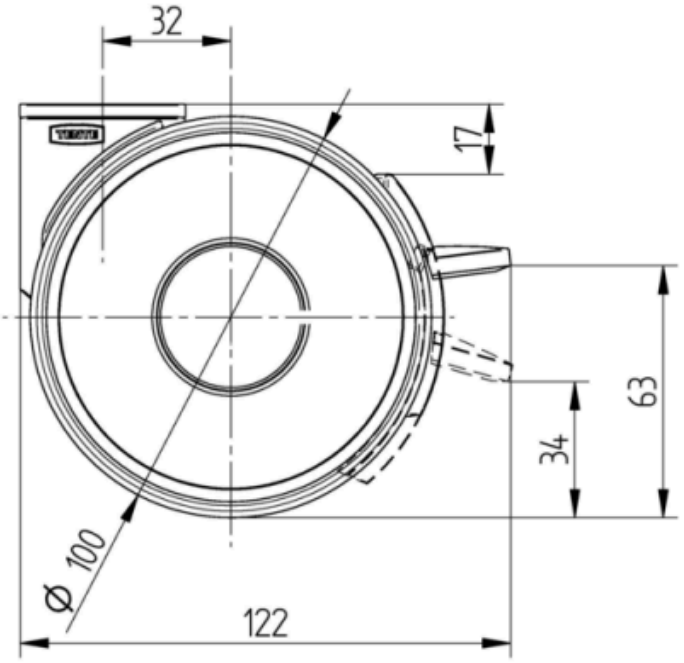

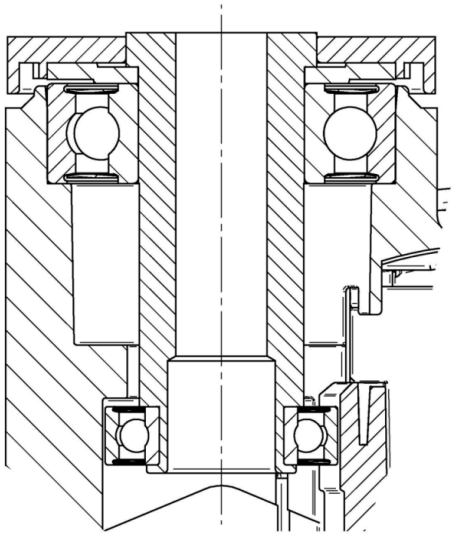

Deutscher Конструктор Club
Премия Interzum Award
Награда за Дизайн IF

© Copyright 2026 TENTE International GmbH