INFORMĀCIJA PAR PRODUKTU

LINEA CLINIC

5946UAC150R36-32S30 D 9002 4xM6 W OH175

EAN 4031582360011

BETTER MOBILITY. BETTER LIFE.

Attēls var atšķirties no oriģinālā produkta

VEIKTSPĒJA

Ruļļa veiktspēja	●●●●●
Kustības troksnis	●●●●○
Nodilums	●●●●○
Korozijas izturīgs	●●●○○

PAMATA ATRIBŪTI

Produkta nosaukums	Linea clinic
Korpusa tips	Grozāmais atbalsta ritenis ar kopējo, centrālo bloķēšanu
Standarta	EN12531 - Slimnīcas gultu atbalsta riteņi
Kravnesība pie 3 km/h	150 kg
Kravnesība pie 4 km/h	150 kg
Elektrovadītspējīga	Nē
Nerūsējošais	Jā
Statiskā kravnesība	450 kg
Temperatūras diapazons (minimālais)	-10 °C
Temperatūras diapazons (maksimālais)	40 °C
Kopējais augstums	175 mm
Kopējais platums	71 mm
Kopējais svars	1,2 kg
Sertifikācija	Pārbaudīts un uzraudzīts ar TÜV Süd

KRONŠTEINIS

Mājokļa materiāls	Poliamīds
Dakšas forma	Dubultā riteņa kronšteinis
Grozāmais gultnis	Precīzijas lodīšu gultnis
Krāsa	Pelēki balts (RAL9002)
Ofsets	47,5 mm
Pagrieziena rādiuss	127 mm
Grozāms savienojums	254 mm
Kupola diametrs	45,5 mm

RITENIS

Korpusa materiāls	Poliamīds
Protektora materiāls	Poliuretāns, injicēts
Gūltnis	Cuscinetto a sfere di precisione, Inossidabile
Ritenis krāsa	Pelēki balts (RAL9002)
Izplešanās armatūra	Ar vītņu aizsargu
Diametrs	150 mm
Protektora platums	15 mm
Korpusa platums	15 mm
Protektora cietība (A)	92 Krasts A
Protektora cietība (D)	42 Krasts D

UZSTĀDĪŠANA

Uzstādīšanas veids	Stienis ar izciļņa atveri profila stieņiem, īsā versija
Skrūves diametrs	32 mm
Skrūves garums	50 mm
Skrūve vītnes pozīcija	7 mm
Skrūvju montāžas caurumu daudzums	4
Ieteikums	Slimnīcu gultu ražotājiem jānodrošina, lai uzstādīšanas zonā gultas tiktu hermētiski noslēgtas.

Vācijas dizaineru klubs

«IF Design» balva

Interzum balva

© Copyright 2026 TENTE International GmbH

LINEA CLINIC

5946UAC150R36-32S30 D 9002 4xM6 W OH175

EAN 4031582360011

Pasūtījuma numurs 00061203

Produkta rasējumi

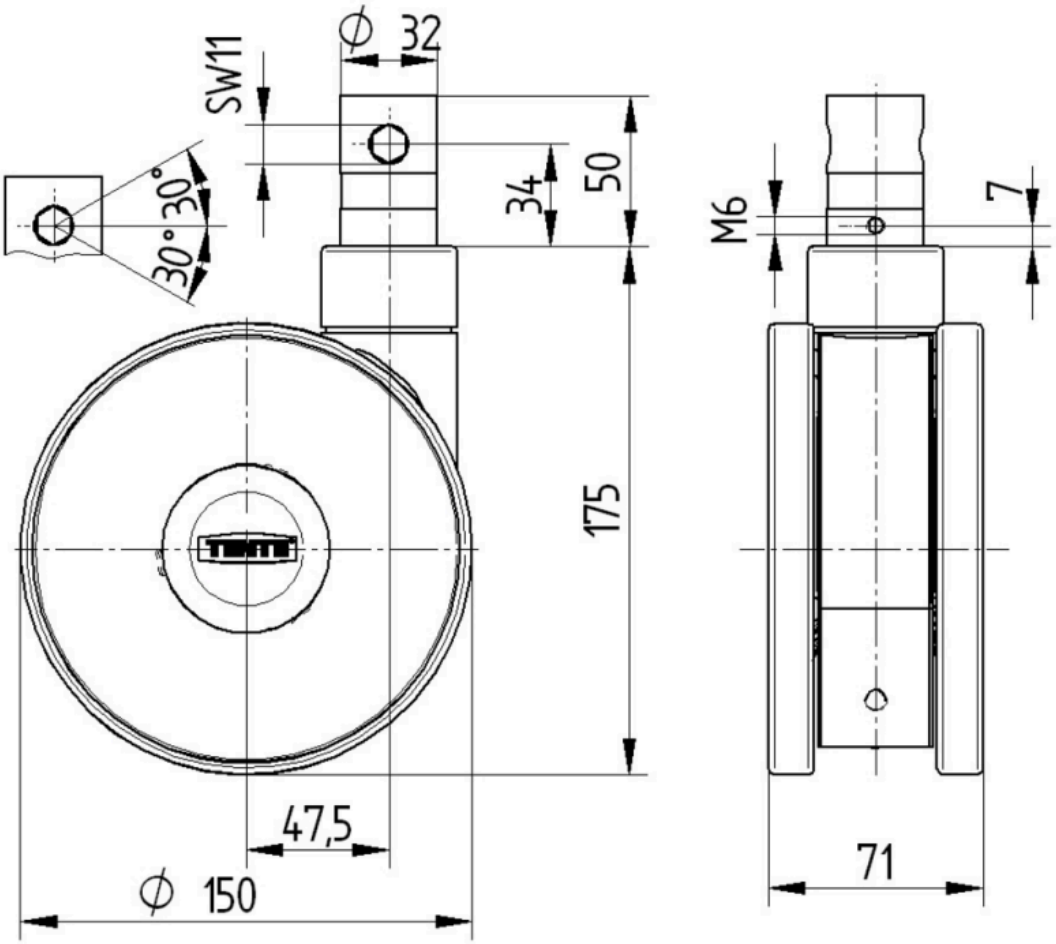

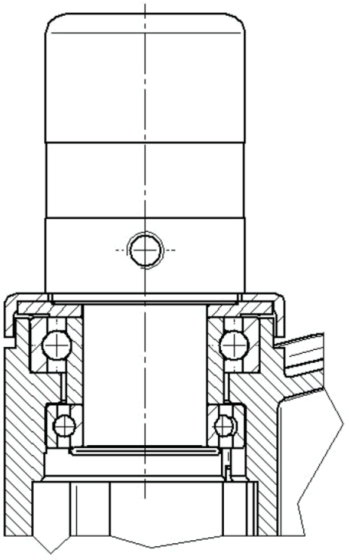

Vācijas dizaineru klubs

«IF Design» balva

Interzum balva