INFORMATIONS SUR LE PRODUIT

ZETA

4688TOO125P63

EAN 4031582308297



L'image peut différer du produit d'origine

PERFORMANCE

Performance du rouleau	● ● ● ○ ○
Bruit de mouvement	● ● ● ○ ○
Attrition	● ● ● ● ○
Résistance à la corrosion	● ● ● ○ ○

ATTRIBUTS DE BASE

Nom du produit	Zeta
Type	Roulette fixe
Standard	EN12532 - Équipement de transport
Capacité de charge à 4 km/h	700 kg
Capacité de charge à 6 km/h	560 kg
Conducteur électrique	Non
Inoxydable	Non
Statique Capacité de charge	1400 kg
Plage de température (minimale)	-30 °C
Plage de température (maximale)	80 °C
Hauteur	164 mm
Largeur totale	117 mm
Poids global	1.49 kg

CHAPE

Matériau de la chape	Tôle d'acier, très lourde
Forme Chape	Galbé, Renforcé
Couleur de la chape	Zingué bleu

ROUE

Matériau du corps	Polyamide, lourd
Bandage	Identique au corps de Roue
Roulement	Moyeu lisse
Axe	Vissé avec écrou
Couleur Roue	Blanc naturel
Pare-fils	Sans protège-filet
Diamètre	125 mm
Largeur du Bandage	50 mm
Largeur du corps	50 mm
Dureté du Bandage (D)	75 Shore D

RACCORD

Type de raccord	Plaque rectangulaire
Longueur de plaque	137 mm
Largeur de plaque	117 mm
Longueur du trou de plaque (minimale)	75 mm
Longueur du trou de plaque (maximale)	80 mm
Largeur du trou de plaque (minimale)	75 mm
Largeur du trou de plaque (maximale)	105 mm
Diamètre du trou de la plaque	11 mm

© Copyright 2026 TENTE International GmbH

ZETA

4688TOO125P63

EAN 4031582308297

Numéro de commande 00804284

Dessins du produit

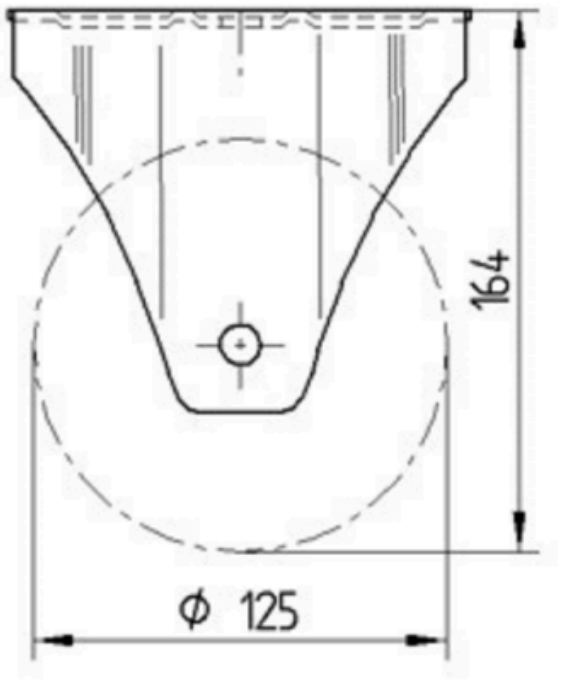

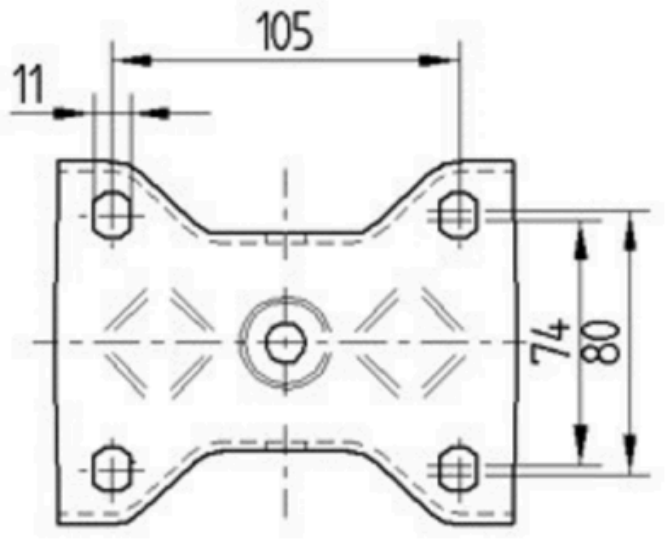

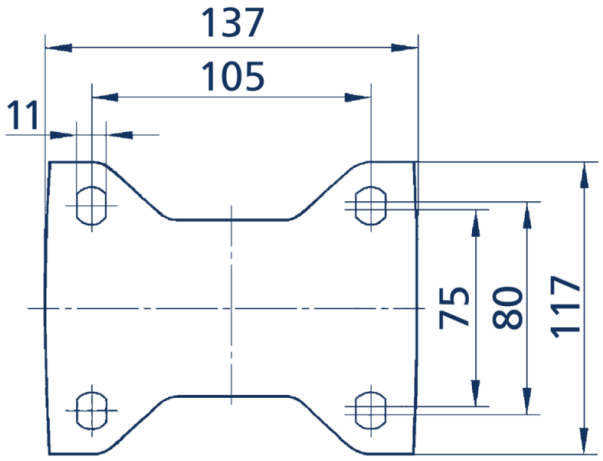

© Copyright 2026 TENTE International GmbH