INFORMAȚII DESPRE PRODUS

# ZETA

## 4688ITP250P63 soft cv

EAN 4031582337570



Imaginea poate fi diferită de produsul original

### PERFORMANȚĂ

| | |
|---|---|
| Performanța rolei | ●●●○○ |
| Zgomot de mișcare | ●●●●○ |
| Atriție | ●●●●○ |
| Rezistență la coroziune | ●●●○○ |

### ATRIBUTELE DE BAZĂ

| | |
|---|---|
| Nume produs | Zeta |
| Tip | Rola fixă |
| Standard | EN12532 - Echipament de transport |
| Capacitate de încărcare la 4 km/h | 800 kg |
| Capacitate de încărcare la 6 km/h | 640 kg |
| Conductiv electric | Nu |
| Inoxidabil | Nu |
| Capacitate de încărcare statică | 1600 kg |
| Interval de temperatură (minim) | -10 °C |
| Interval de temperatură (maxim) | 60 °C |
| Înălțime totală | 290 mm |
| Lățime totală | 117 mm |
| Greutate totală | 3,54 kg |

### FURCA

| | |
|---|---|
| Materialul de construcție | Tablă de oțel, foarte grea |
| FormăFurcă | Larg, Rezistent |
| Culoare | Pasivat în albastru |

### ROATĂ

| | |
|---|---|
| Tread profile | convex |
| Tread hardness | moale |
| Material pentru corp | Aluminiu |
| Material al benzii de rulare | Poliuretan, Turnată |
| Lagăr | Rulment cu bile de precizie |
| Axă | Înșurubat cu piuliță |
| Roată | Gri trafic A (RAL7042) |
| Protecție pentru filet | Fără protecție pentru filet |
| Diametru | 250 mm |
| Benză de rulare | 50 mm |
| Lățimea corpului | 50 mm |
| Duritatea benzii de Benză de rulare (A) | 80 Pe malul A |

### RACORD

| | |
|---|---|
| Tip ajustare | Placă dreptunghiulară |
| Lungime placă | 137 mm |
| Lățimea plăcii | 117 mm |
| Lungime orificiu placă (minim) | 75 mm |
| Lungime orificiu placă (maximă) | 80 mm |
| Lățimea orificiului plăcii (minim) | 75 mm |
| Lățimea orificiului plăcii (maximă) | 105 mm |
| Diametru orificiu placă | 11 mm |

© Copyright 2026 TENTE International GmbH

# ZETA

4688ITP250P63 soft cv

EAN 4031582337570

Numărul de comandă 00837840

**Desene ale produsului**

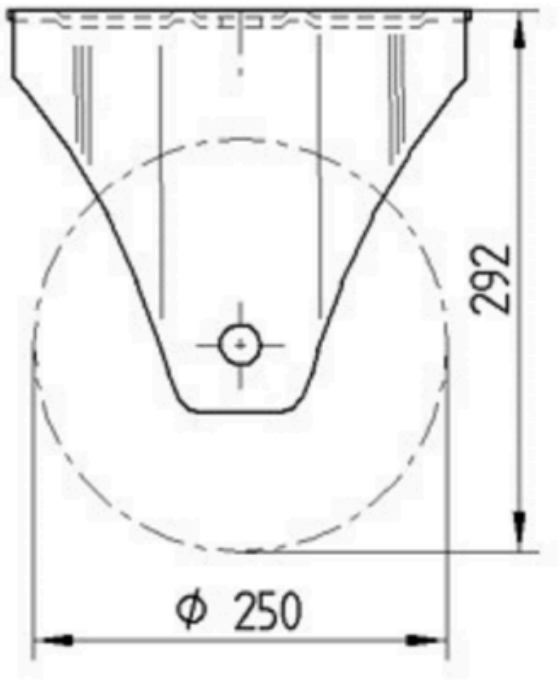


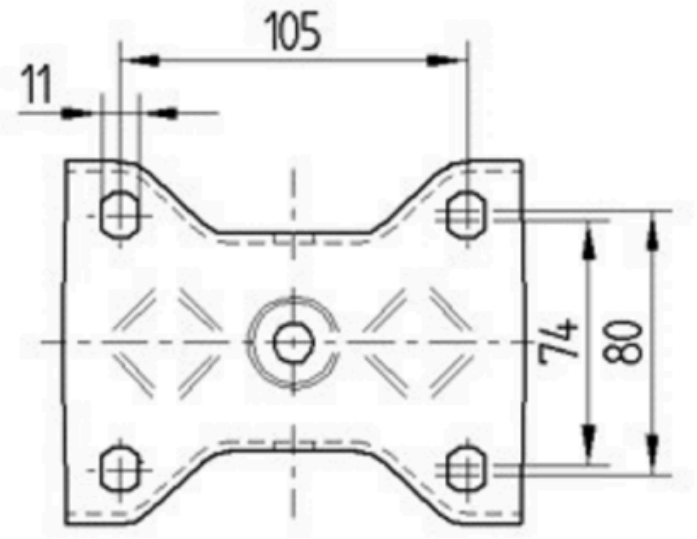


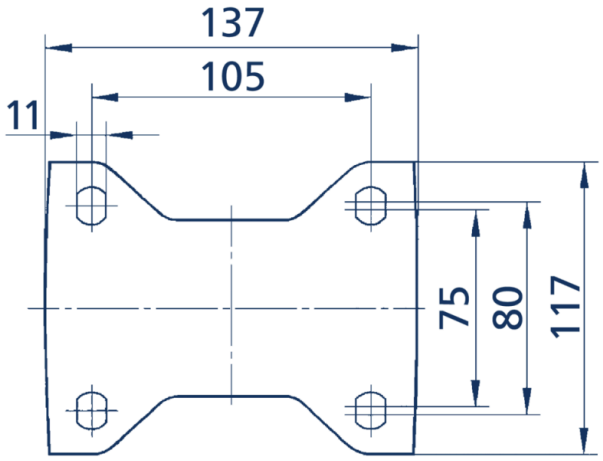


© Copyright 2026 TENTE International GmbH