INFORMACIÓN DEL PRODUCTO

INTEGRAL

2044UAP150R36-32S30 D 9002

EAN 4031582300192



La imagen puede diferir del producto original

RENDIMIENTO

Rendimiento del rodillo	●●●○○
Ruido de movimiento	●●●○○
Desgaste	●●●●○
Resistencia a la corrosión	●●●○○

ATRIBUTOS PRINCIPALES

Nombre del producto	Integral
Tipo	Rueda giratoria con bloqueo central, total o Freno direccional
Estándar	EN12531 - Ruedas de la cama del hospital
Capacidad de carga a 3 km/h	150 kg
Capacidad de carga a 4 km/h	150 kg
Conductivo eléctrico	No
Inoxidable	No
Capacidad de carga estática	450 kg
Rango de temperatura (mínimo)	-25 °C
Rango de temperatura (máximo)	80 °C
Altura total	183 mm
Ancho total	62 mm
Peso total	1.1 kg
Certificación	Probado y supervisado por TÜV Süd

SOPORTE

Material de la carcasa	Chapa de acero, mediana
Forma de Horquilla Forma	Cerrado
Rodamiento giratorio	Rodamiento de bolas de precisión
Color	Gris y blanco (RAL9002)
Desplazamiento	40 mm
Radio de giro	115 mm
Interferencia de giro	230 mm
Diámetro del domo	62 mm

ARO

Material del cuerpo	Poliamida
Material de la banda de rodadura	Poliuretano, Inyectado
Cojinete	Rodamiento de bolas de precisión
Color Banda de rodadura	Gris pizarra (RAL7015)
Color Aro	Gris pizarra (RAL7015)
Protectores de hilo	Protector de roscas integrado
Diámetro	150 mm
Ancho de Banda de rodadura	32 mm
Anchura del cuerpo	32 mm
Dureza de la Banda de rodadura (A)	92 Shore A
Dureza de la Banda de rodadura (D)	42 Shore D

AJUSTE

Tipo de ajuste	Espiga con Agujero de leva para barras de perfil, Versión corta
Diámetro del Perno	32 mm
Longitud del Perno	51 mm
Posición de la rosca del Perno	7 mm
Cantidad de orificios de montaje del Perno	2

IF Premio Diseño

Premio al Diseño Red Dot

© Copyright 2026 TENTE International GmbH

INTEGRAL

2044UAP150R36-32S30 D 9002

EAN 4031582300192

Número de pedido 00030667

Planos del producto

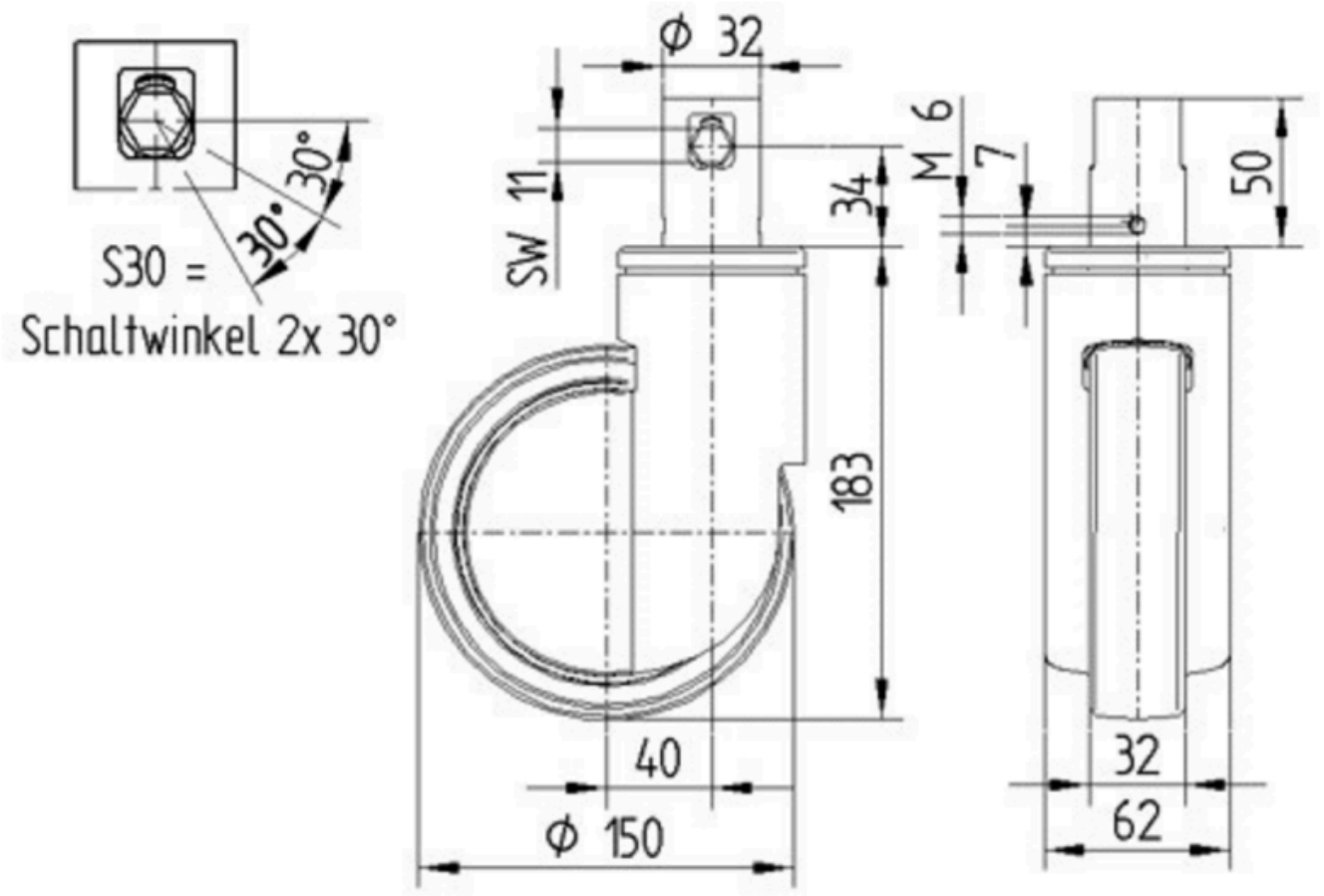

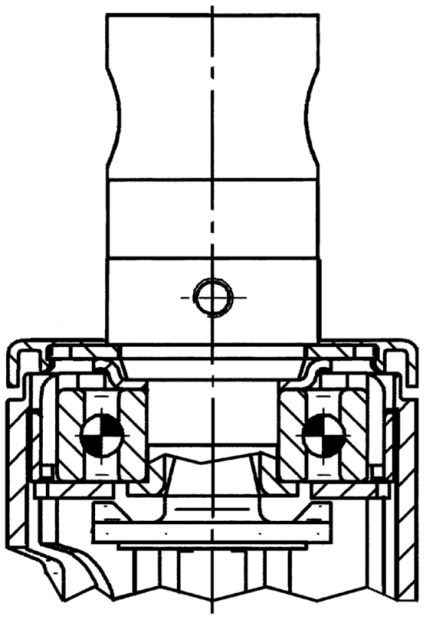

IF Premio Diseño

Premio al Diseño Red Dot

© Copyright 2026 TENTE International GmbH