製品情報

DURATECH SILENT

UOT 100x36-Ø8,4 HL45

EAN 4031582338041



画像は元の製品と異なる場合があります

パフォーマンス

回転性能	●●●○○
動きのノイズ	●●●●○
摩擦	●●●●○
耐食性	●●●○○

コア属性

製品名	Duratech silent
ハウジングタイプ	車輪
標準	EN12532 - 輸送機器
4km/hの耐荷重	250 kg
導電性	いいえ
ステンレス	いいえ
静荷重	500 kg
温度範囲（最小）	-30 °C
最大温度範囲	80 °C
総重量	0.3 kg

車輪

本体材質	ポリアミド
トレッド材質	車輪本体と同一
ベアリング	精密ボールベアリング、緩衝
車輪色	ナチュラルホワイト
直径	100 mm
トレッド幅	36 mm
車軸穴径	8.4 mm
ハブの長さ	45 mm
ボディ幅	36 mm
トレッドの硬度（D）	75 ショアD

© Copyright 2026 TENTE International GmbH

DURATECH SILENT

UOT 100x36-Ø8,4 HL45

EAN 4031582338041

注文番号 00033627

製品図面

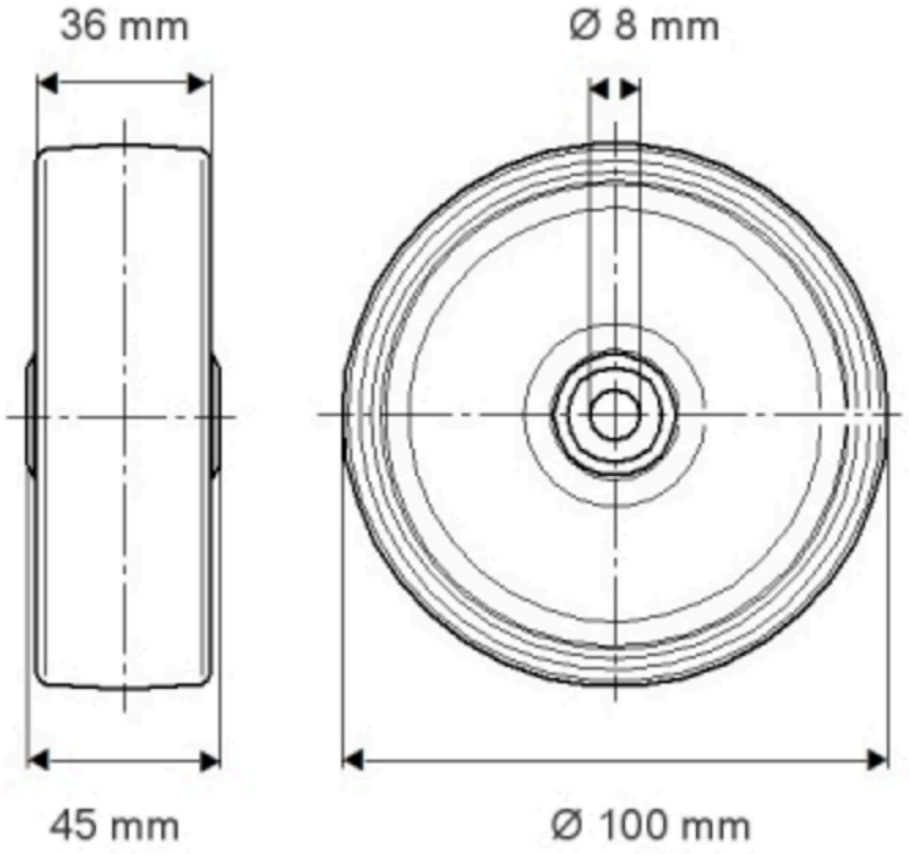

© Copyright 2026 TENTE International GmbH