ІНФОРМАЦІЯ ПРО ПРОДУКТ

AGILA

2471PJO150R05-28

EAN 4031582301403



Зображення може відрізнятися від оригінального продукту

ЕФЕКТИВНІСТЬ

Продуктивність рулону	● ● ● ○ ○
Шум руху	● ● ● ○ ○
Атритація	● ● ● ○ ○
Стійкість до корозії	● ● ● ○ ○

ОСНОВНІ АТРИБУТИ

Назва продукту	Agila
Тип	Поворотний Колісна опора з Блокування напряму
Стандартний	EN12530 — Катори пристроїв
ОбВантажопідйомність 3 км/год	100 kg
Електропровідність	Ні
Нержавіюча сталь	Ні
Статичний Вантажопідйомність	200 kg
Діапазон температур (мінімальний)	-20 °C
Діапазон температур (максимальний)	60 °C
Загальна висота	188 mm
Загальна вага	1,19 kg

КРОНШТЕЙН

Матеріал корпусу	Сталевий лист, середній
Вила Форма	Широка
Поворотний вузол	Дві м'ячі перегони
Колір	Пасивований блакитним
Офсет (Зсув)	36 mm
Поворотне з’єднання	262 mm

КОЛЕСО

Матеріал тіла	Поліпропілен
Матеріал протектору	Термопластичний каучук
Носіння	Підшипник ковзання
Захист різьби	Без різьби
Діаметр	150 mm
Протектор	32 mm
Твердість Протектор (A)	87 Прибережна A

ВСТАНОВЛЕННЯ

Тип налаштування	Тверда Стрижень
Діаметр Болт	28 mm
Довжина Болт	45 mm

© Copyright 2026 TENTE International GmbH

AGILA

2471PJO150R05-28

EAN 4031582301403

BETTER MOBILITY. BETTER LIFE.

Креслення продукту

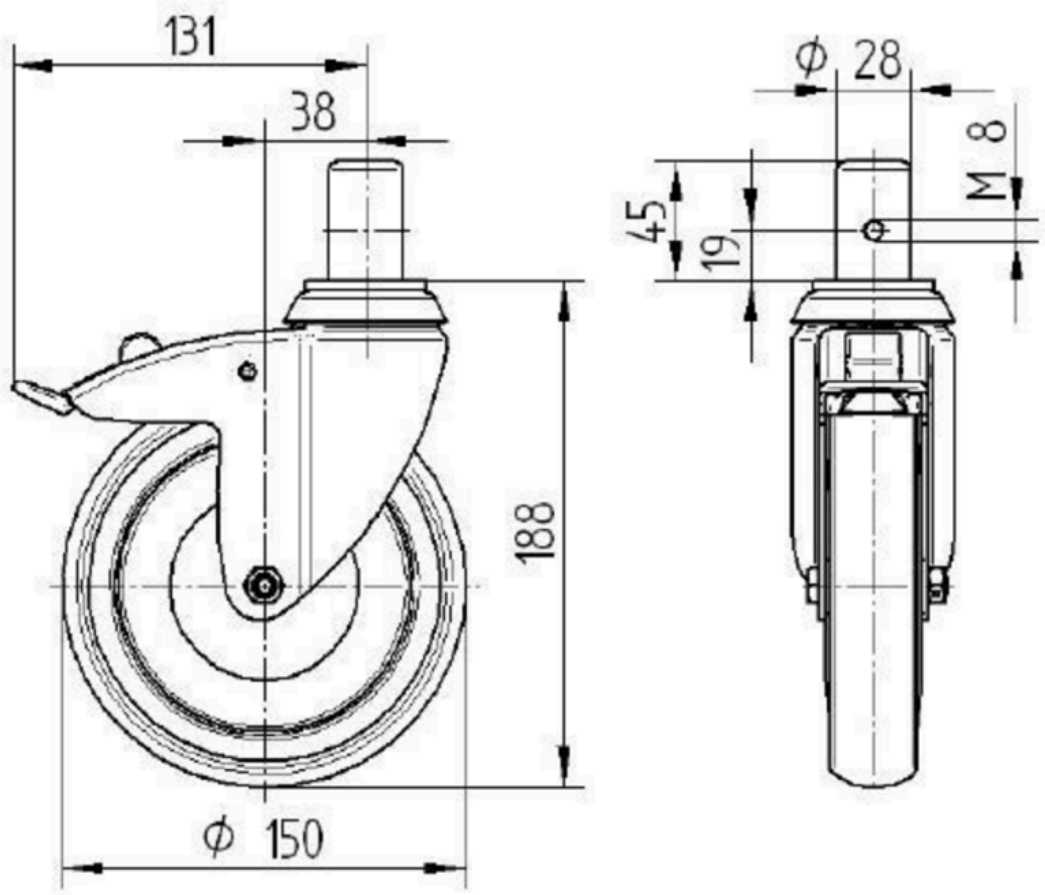

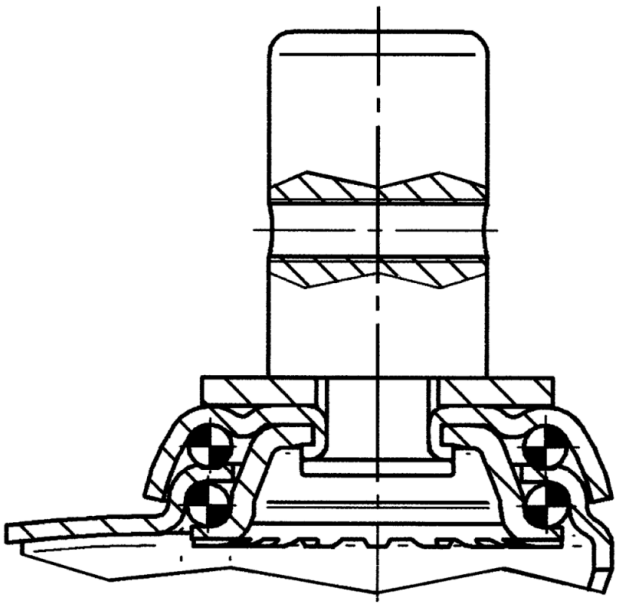

© Copyright 2026 TENTE International GmbH