INFORMACIJE O PROIZVODU

LINEA

5941XSC100P30-13 RAL9002

EAN 4031582352627



Slika se može razlikovati od originalnog proizvoda

PERFORMANSE

Performanse kotrljanja	●●●●●
Buka u pokretu	●●●○○
Ishrana	●●●●○
otpornost na rdju	●●●●○

OSNOVNI ATRIBUTI

Naziv proizvoda	Linea
Tip	Okreni Tocak sa usmerena kocnica
Standard	EN12530 - Kastori uređaja
Nosivost na 3 km/h	120 kg
Električni provod	yes
nerdjajuci	yes
Statički Nosivost	240 kg
Temperaturni opseg (Minimalno)	-10 °C
Opseg temperature (maksimalni)	40 °C
Sveukupna visina	118 mm
Ukupna širina	82 mm
Ukupna težina	0.72 kg

KUCISTE

Materijal kućišta	poliamid
oblik viljuska	kuciste za dva Tocak
okretni lezaj	precizini kuglicni lezaj
Boja	Siva bela (RAL9002)
ofset	32 mm
okretni radijus	108 mm
Otpor okretanju	216 mm
Prečnik kupole	52 mm

TOCAK

Materijal za telo	poliamid električna provodljivost
materijal omotaca	Poliuretan, liveno, električno provodljiv
Nošenje	precizini kuglicni lezaj, nerdjajuci
stitnici omotaca	Sa threadguard
Prečnik	100 mm
Širina omotac	20 mm
Teškoća gazećeg omotac (A)	92 Šor A

PRILAGOĐAVANJE

Tip uklapanja	otvor za vijak
dimenzija rupa sraf	13 mm

Deutscher dizajner Club

Interzum nagrada

IF nagrada za Dizajn

© Copyright 2026 TENTE International GmbH

LINEA

5941XSC100P30-13 RAL9002

EAN 4031582352627

BETTER MOBILITY. BETTER LIFE.

Crteži proizvoda

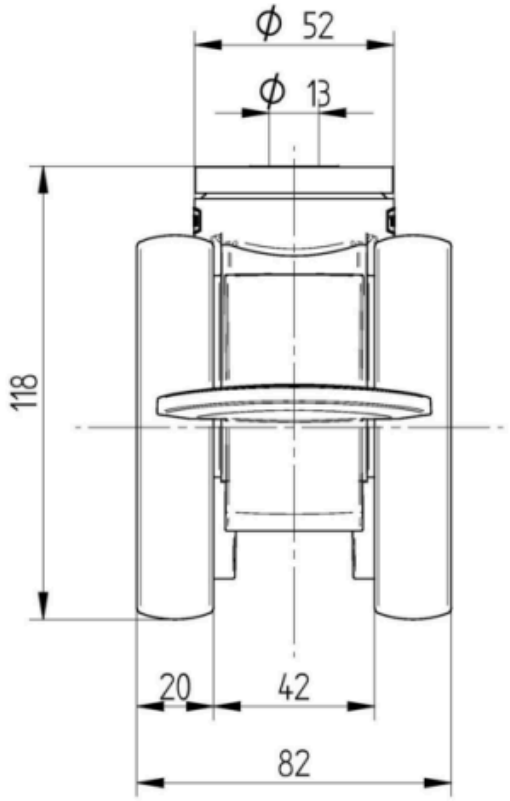

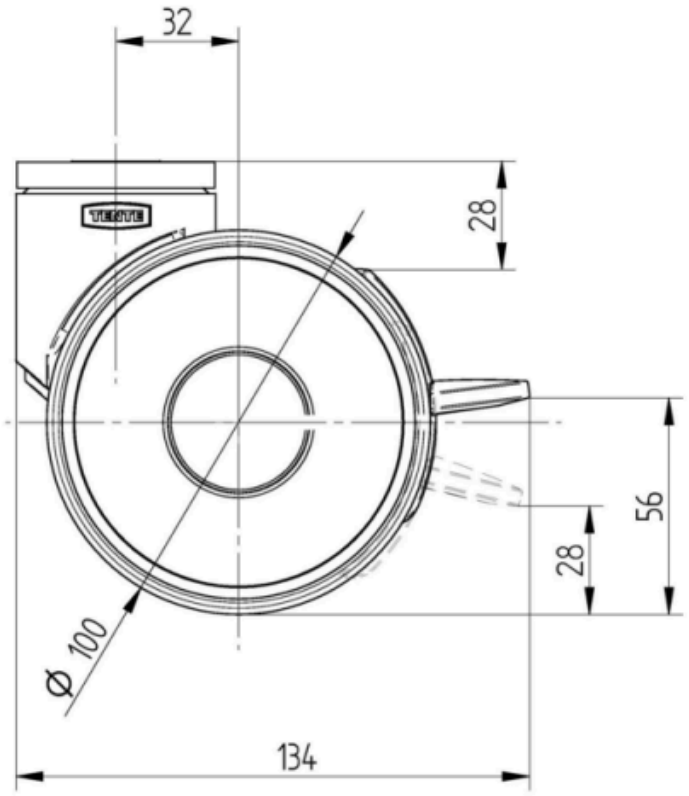

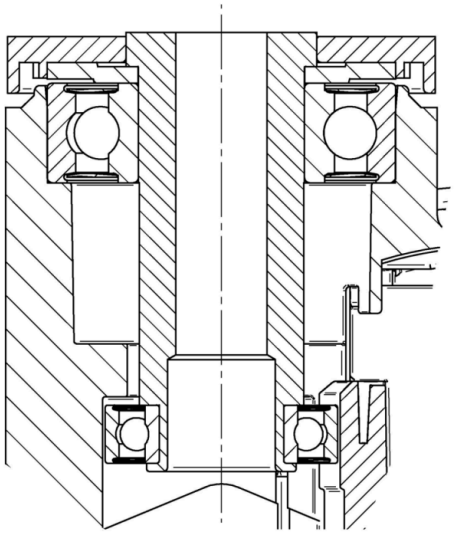

Deutscher dizajner Club

Interzum nagrada

IF nagrada za Dizajn

© Copyright 2026 TENTE International GmbH