INFORMACE O PRODUKTU

# KAPPA LOAD

## 9652ITP160P63 flat kick pedal

EAN 4031582445299



Obrázek se může lišit od původního produktu

### VÝKON

| | |
|---|---|
| Valivý odpor | ●●●○○ |
| Hlučnost | ●●●○○ |
| Opotřebení | ●●●●○ |
| Odolné vůči korozi | ●●●○○ |

### ZÁKLADNÍ ATRIBUTY

| | |
|---|---|
| Název produktu | Kappa load |
| Typ | Otočné Kolečko s Totální brzda, Přední strana kola |
| Norma | EN12533 – Heavy duty kolečka |
| Nosnost 4 km/h | 800 kg |
| Nosnost 6 km/h | 640 kg |
| Elektrické vodivé | Ne |
| Nerezové | Ne |
| Statická Nosnost | 1600 kg |
| Rozsah teploty (minimální) | -20 °C |
| Teplotní rozsah (maximální) | 60 °C |
| Celková výška | 205 mm |

### UCHYCENÍ

| | |
|---|---|
| Materiál pouzdra | Litina nebo kovaná litina, těžká |
| Tvar Vidlice | Široký, Vyztužené |
| Otočné ložisko | Kulové otočné jehlové ložisko |
| Vyosení | 58 mm |
| Poloměr otáčení | 183 mm |
| Průměr otáčení | 366 mm |
| Lubrication nipple | 1 |

### KOLO

| | |
|---|---|
| Tread profile | plochý |
| Materiál středu | Hliník |
| Materiál běhounu | Polyuretan, Odlitý |
| Ložisko | Přesné kuličkové ložisko |
| Osa kola | Šroub s maticí |
| Ochranná krytka | Bez pouzdra |
| Průměr | 160 mm |
| Šířka Běhoun | 50 mm |
| Tvrdost Běhoun (A) | 92 Shore A |

### MONTÁŽ

| | |
|---|---|
| Typ uchycení | Obdélníková destička |
| Délka plotny | 135 mm |
| Šířka plotny | 110 mm |
| Délka otvoru plotny (maximální) | 105 mm |
| Šířka otvoru plotny (minimální) | 75 mm |
| Šířka otvoru plotny (maximální) | 80 mm |
| Průměr otvoru plotny | 11 mm |

© Copyright 2026 TENTE International GmbH

# KAPPA LOAD

## 9652ITP160P63 flat kick pedal

EAN 4031582445299

**Výkresy produktu**

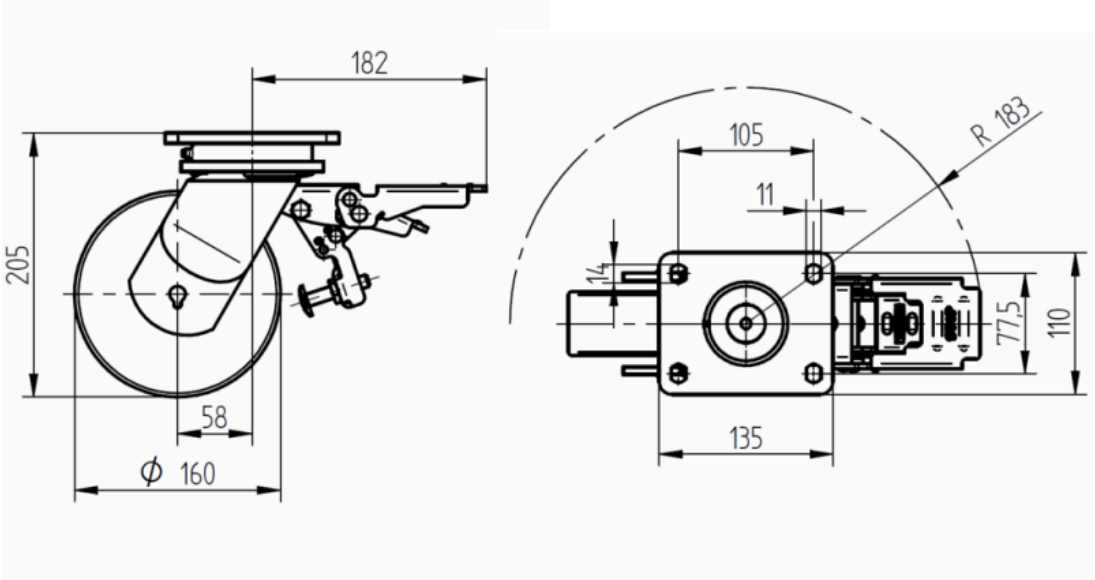


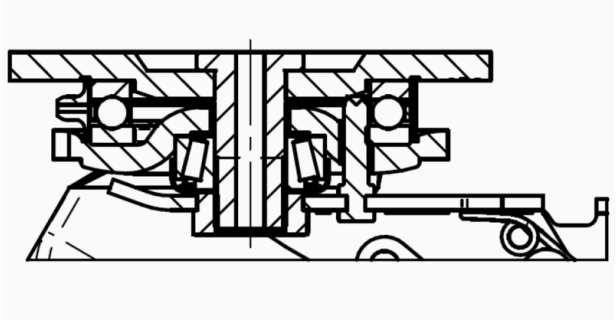

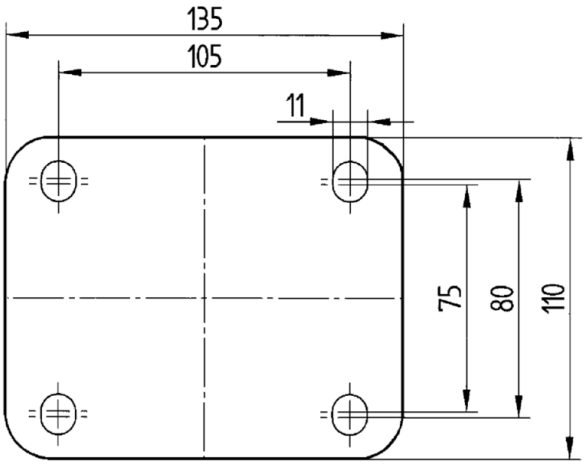


© Copyright 2026 TENTE International GmbH