INFORMACIJE O PROIZVODU

ELASTECH

IFP 200x50-Ø20

EAN 4031582319835

BETTER MOBILITY. BETTER LIFE.

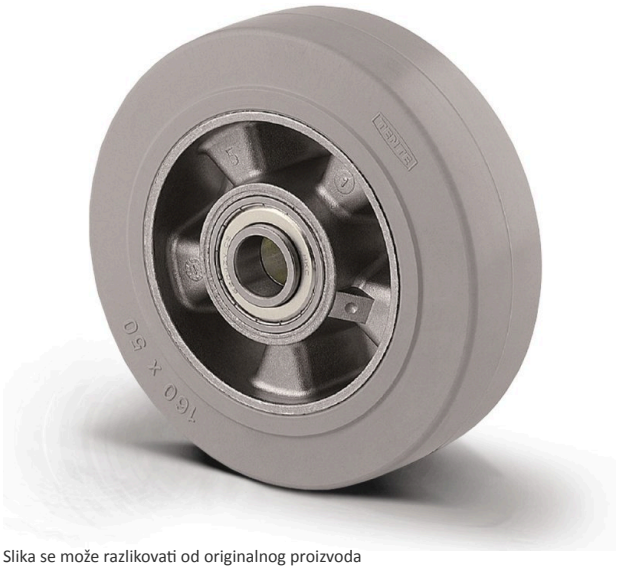

Slika se može razlikovati od originalnog proizvoda

PERFORMANSE

Performanse kotrljanja	●●○○○
Buka u pokretu	●●●●●
Ishrana	●●●○○
otpornost na rdju	●●●○○

OSNOVNI ATRIBUTI

Naziv proizvoda	Elastech
Tip	Tocak
Standard	EN12532 - transportna oprema
Nosivost na 4 km/h	450 kg
Nosivost na 6 km/h	360 kg
Električni provod	no
nerdjajuci	no
Statički Nosivost	900 kg
Temperaturni opseg (Minimalno)	-20 °C
Opseg temperature (maksimalni)	85 °C
Ukupna težina	1.9 kg

TOCAK

Tread hardness	mekan
Materijal za telo	Aluminijum
materijal omotaca	Elastična guma, neobeležena, vulkanizovana
Nošenje	precizini kuglicni lezaj
Boja Tocak	Siva/ne-označavanje
stitnici omotaca	Bez stražara
Prečnik	200 mm
Širina omotac	50 mm
dimenzija rupa osovina	20 mm
duzina glavcine	60 mm
Širina tela	50 mm
Teškoća gazećeg omotac (A)	68 Šešelj A

© Copyright 2026 TENTE International GmbH

ELASTECH

IFP 200x50-Ø20

EAN 4031582319835

Broj porudžbine 00805063

Crteži proizvoda

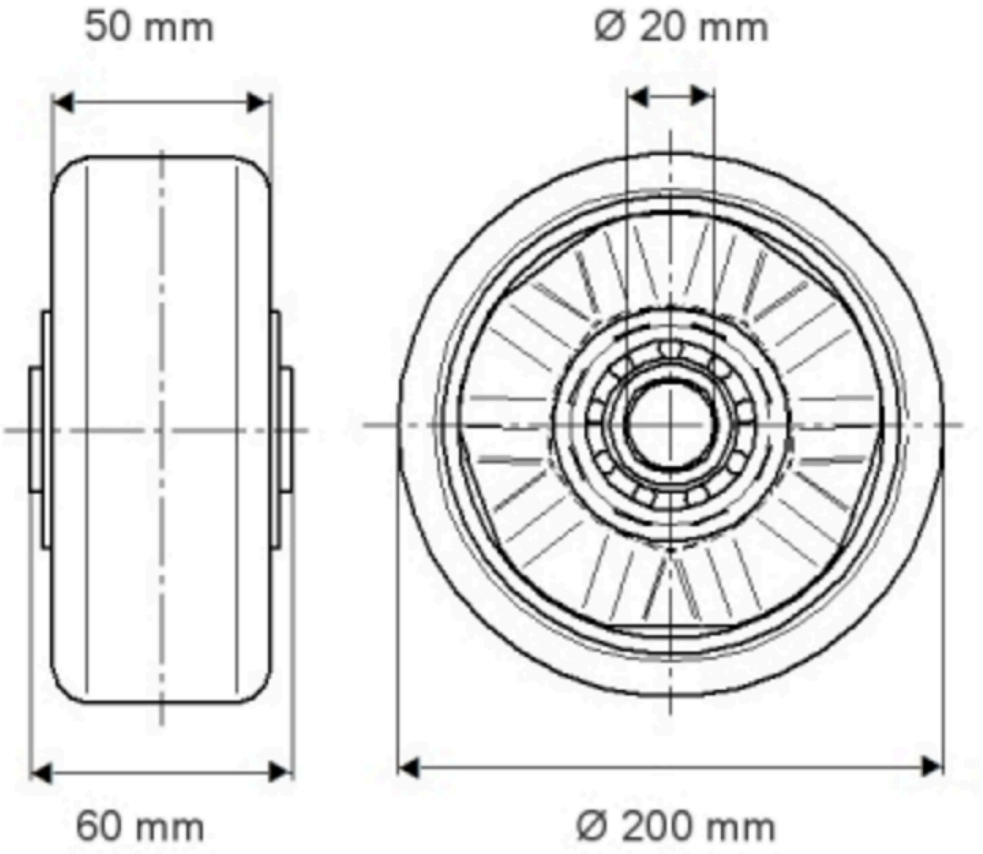

© Copyright 2026 TENTE International GmbH

ELASTECH

IFP 200x50-Ø20

EAN 4031582319835

Broj poruđžbine 00805063

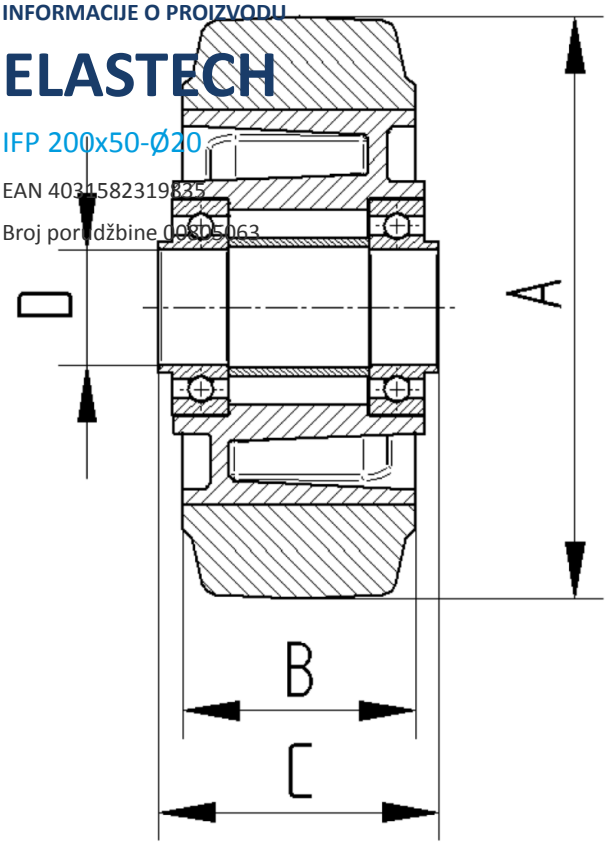

BETTER MOBILITY. BETTER LIFE.

© Copyright 2026 TENTE International GmbH