INFORMĀCIJA PAR PRODUKTU

ALPHA STAINLESS

8477UOD160P63

EAN 4031582333152



Attēls var atšķirties no oriģinālā produkta

VEIKTSPĒJA

Ruļļa veiktspēja	●●●○○
Kustības troksnis	●●●○○
Nodilums	●●●●○
Korozijas izturīgs	●●●●●

PAMATA ATRIBŪTI

Produkta nosaukums	Alpha stainless
Korpusa tips	Grozāmais atbalsta ritenis ar pilno bloķēšanu
Standarta	EN12532 - Transporta aprīkojums
Kravnesība pie 4 km/h	400 kg
Elektrovadītspējīga	Nē
Nerūsējošais	Jā
Statiskā kravnesība	800 kg
Temperatūras diapazons (minimālais)	-25 °C
Temperatūras diapazons (maksimālais)	80 °C
Kopējais augstums	200 mm
Kopējais platums	96 mm
Kopējais svars	2,08 kg

KRONŠTEINIS

Mājokļa materiāls	Nerūsējošais tērauds, smags
Dakšas forma	Plašs
Grozāmais gultnis	Divu bumbu sacīkstes
Krāsa	Nerūsējošais tērauds
Ofsets	60 mm
Pagrieziena rādiuss	167 mm
Grozāms savienojums	334 mm
Kupola diametrs	96 mm

RITENIS

Korpusa materiāls	Poliamīds
Protektora materiāls	Identisks ar riteņa korpusu
Gūltnis	Cuscinetto a rulli, Inossidabile
Ass	Pieskrūvēts ar uzgriezni
Ritenis krāsa	Dabiski balts
Diametrs	160 mm
Protektora platums	40 mm
Korpusa platums	40 mm
Protektora cietība (D)	75 Krasts D

UZSTĀDĪŠANA

Uzstādīšanas veids	Taisnstūra plāksne
Plāksnes garums	137 mm
Plāksnes platums	105 mm
Plāksnes atveres garums (minimālais)	75 mm
Plāksnes atveres garums (maksimālais)	80 mm
Plāksnes atveres platums (minimālais)	75 mm
Plāksnes atveres platums (maksimālais)	105 mm
Plāksnes atveres diametrs	11 mm

© Copyright 2026 TENTE International GmbH

ALPHA STAINLESS

8477UOD160P63

EAN 4031582333152

Pasūtījuma numurs 00038019
Produkta rasējumi

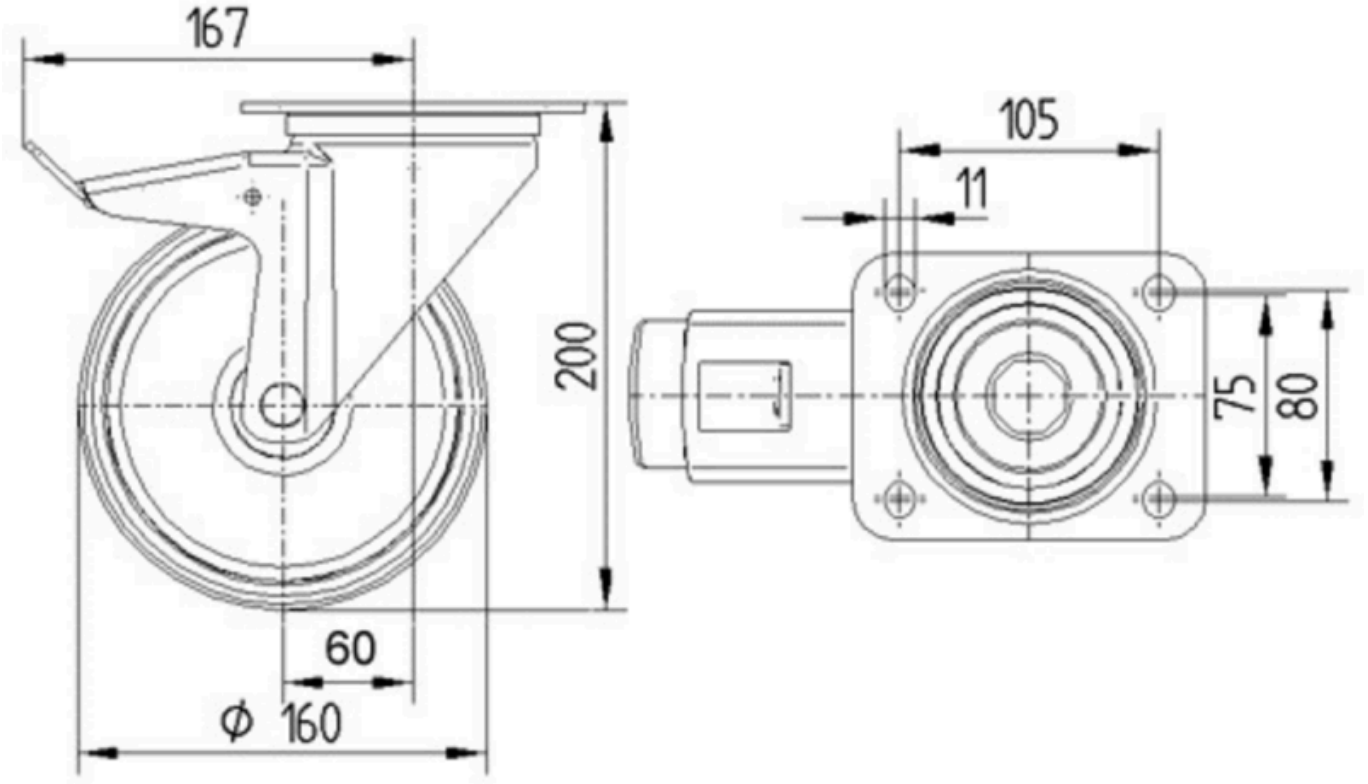

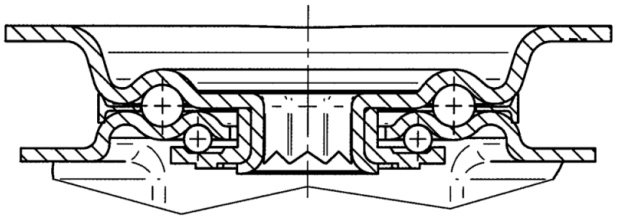

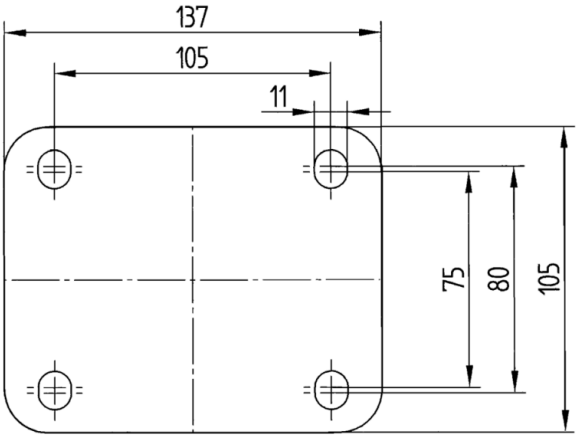

© Copyright 2026 TENTE International GmbH